Soundking | 音王

数字影院还音系统

Digital Cinema Reproduction System

整体解决方案

Total Solution

音王电声股份有限公司

服务热线：400-178-1688

宁波市诚信路818号

音王产品APP

音王官方微信



18.5万平方米音王创新科技园

音王历程 DEVELOPMENT OF SOUNDKING

音王创始于1988年，经历34年的发展，已成为全球音视频智能化集成产业龙头企业之一。公司集研发、生产、销售、工程设计与安装、运维为一体的交钥匙工程和一站式服务，**已成为国际国内拥有自主知识产权的音视频系统创新技术解决方案智造商。**

公司被联合国工业发展组织授予全球创新网络音王产业创新示范基地，被国家多部委授予国家企业技术中心、院士工作站、国家博士后工作站、国家文化产业示范基地和国家文化出口重点企业等科研平台与荣誉，被国际权威机构评定全球专业音响与乐器行业225强第16位。

在英国、德国、澳洲和美国分别设有研发基地，拥有国际国内数字电子、数字音响、软件等不同领域的科技人才、博士、专家等组成的三百余人研发团队。

音王企业的愿景：与战略合作伙伴共建命运共同体，利益共同体，打造受人尊敬的国际一流企业。









主要荣誉 COMPANY PROFILE





















主要工程案例

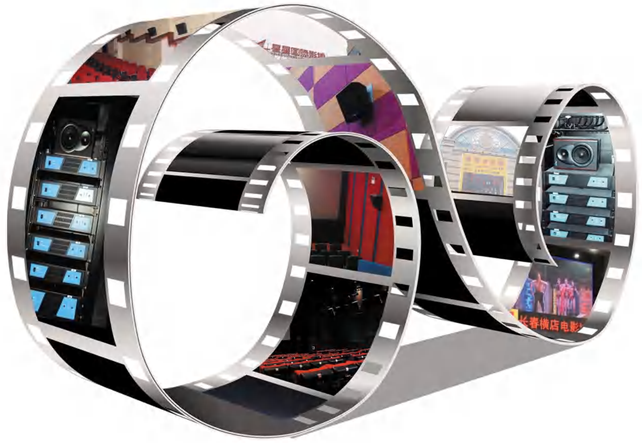

北京－西红门成龙耀莱影城
北京－星环影城—立水桥店
北京－奥兰环球影城—望京店
天津－横店电影城—武清亚平宁广场店
天津－金逸影城—武清店
天津－中影国际影城—天津西青永旺店
天津－天津莱纳影城
上海－世茂长岛欢乐影城
上海－横店电影城—普陀店
上海－横店电影城—奉贤店
上海－世纪天虹影城
上海 -DFC 影城（宝山店）
上海 -DFC 影城（北艾店）
上海 -DFC 影城（金山店）
上海－三林大光明 DFC 影城（长清店）
上海－世茂松江欢乐影城
上海－上海零零玖玖影城
上海－青浦国际影城
上海－德信影城（上海巴黎春天店）
上海－耀莱成龙国际影城（金沙江路店）
上海－耀莱成龙国际影城（虹桥店）
上海－耀莱成龙国际影城（上海天汇）
上海 -SFC 上影国际影城（淞南店）
浙江杭州－横店影城（丁桥店）
浙江杭州－横店影城（杭州江干店）
浙江杭州－金逸影城（北城天地店）
浙江杭州－蓝钻影城
浙江杭州－新远国际电影城
浙江杭州－光影电影城
浙江杭州－滨文电影城
浙江杭州－东站德信影城
浙江杭州－金像影城
浙江杭州－太平洋影城（滨江店）
浙江杭州－新世界影城（塘栖店）
浙江杭州－新远下沙影城
浙江杭州－万宝城新世界影城
浙江杭州－千红时代影城
浙江杭州－歌纳国际影城
浙江杭州－漫游未来影城（余杭店）
浙江杭州－德信影城（杭州创意中心店）
浙江杭州－嘉年华国际影城
浙江杭州－德信影城（蜗牛广场店）
浙江杭州－星际影城（杭州大厦店）
浙江杭州－星际影城（瓜沥店）
浙江杭州－星际影城（LGD 电竞影视中心）
浙江杭州－至潮主题影城（庆春路店）
浙江杭州－中影杭州富阳影城
浙江杭州－天玖国际影城
浙江宁波－横店电影城（大观文化店）
浙江宁波－横店电影城（洛兹购物中心店）
浙江宁波－横店电影城（江北店）
浙江宁波－横店电影城（海曙店）
浙江宁波－横店电影城（宁海盒座社店）
浙江宁波－大地影院（培罗成店）
浙江宁波－大地影院（明海店）
浙江宁波－影都（天伦店）
浙江宁波－新世界国际影城（慈溪店）
浙江宁波－影都（128 店）
浙江宁波－中影星美影城（慈溪银泰城店）
浙江宁波－象山石浦新家园影城
浙江宁波－象山华影国际影城
浙江宁波 -SAS 国际影城
浙江宁波－宁海西店影城
浙江宁波－大光明影城（华润店）
浙江宁波－时代雷亚影城
浙江宁波－创新联合影城
浙江宁波－慈溪大马力影城
浙江宁波－大榭影城
浙江宁波－耀莱成龙国际影城（鄞州明州里店）
浙江宁波－环球时代影城（浙海广场店）
浙江宁波－耀莱成龙国际影城（高新店）
浙江宁波－耀莱成龙国际影城（奉化店）
浙江宁波－星轶 IMAX 影城（吾悦广场旗舰店）
浙江湖州－新视觉影城
浙江湖州－安吉银河欢乐影城
浙江湖州－练市东豪时代影院
浙江湖州－ SFC 上影影城
浙江金华－横店电影城（磐安店）
浙江金华－横店电影城（金天地店）
浙江金华－横店电影城（新兴街店）
浙江金华－横店电影城（婺城店）
浙江金华－横店电影城（武义店）
浙江金华－横店电影城（新时代广场店）
浙江金华－桐琴时代电影大世界
浙江金华－拨浪鼓激光影城
浙江金华－华夏星空国际影城
浙江金华－天行国际影城
浙江嘉兴－中影嘉博（嘉善影城）
浙江嘉兴－耀莱成龙国际影城（海宁店）
浙江丽水－格瑞斯影城—青天店
浙江丽水－格瑞斯影城—遂昌店
浙江丽水－格瑞斯影城—景宁店
浙江丽水－丽水碧湖影城
浙江丽水－南城电影大世界
浙江丽水－金球影城—庆元店
浙江丽水－遂昌凯新时代影城
浙江丽水－龙泉新华电影院
浙江衢州－中影星美国际影城
浙江衢州－横店电影城—凯升广场店
浙江衢州－开化时代电影大世界
浙江衢州－星轶影城－衢州店
浙江绍兴－横店电影城（时代百货店）
浙江绍兴－横店电影城（不夜城店）
浙江绍兴－漫游未来影院（诸暨店）
浙江绍兴－嵊州 MAX 影城
浙江绍兴－星轶 IMAX 影城（嵊州吾悦广场旗舰店）
浙江台州－杜桥时代激光影城
浙江台州－横店电影城（临海店）
浙江台州－横店电影城（新天地店）
浙江台州－自力电影大世界（临海店）
浙江台州－玉环凯伦影院
浙江台州－佳纳影城
浙江台州－黄岩自力电影大世界（引泉路店）
浙江台州－德信影城（台州创意中心店）
浙江台州－意得国际影城
浙江台州－温岭影城
浙江台州－奥莱巨幕影城
浙江台州－天禾国际巨幕影城
浙江台州－星美国际影城（椒江店）
浙江台州－星轶影城（桐乡店）
浙江台州－舟山埃米主题影城
浙江台州－舟山六横影院
浙江温州－龙幕影城（葡萄棚店）
浙江温州－泰顺先锋国际影城
浙江温州－平阳影城
浙江温州－瑞安咿加咿影城
浙江温州－永嘉国大影院
浙江温州－乐清奥斯卡影城
浙江温州－苍南德丰影城
浙江温州－瑞安星汇国际影城
浙江温州－龙港极客国际影城
浙江温州－香港未来影院（乐清店）
浙江温州－漫游未来影院（欧洲城店）
浙江温州－苍南星港影城
浙江温州－温州中环影城
浙江温州－香港未来影院（虹桥店）
浙江温州－龙幕影城（花园店）
浙江温州－至潮主题影城（富得宝店）
浙江温州－御龙公馆梧田影城
浙江温州－漫游未来影院（人民路店）
浙江温州－漫游未来影院（米房店）
浙江温州－漫游未来影院（人民路店）
浙江温州－纱帽河第一桥影城
浙江温州－江南 4K 影城
浙江温州－全都影城
浙江温州－华隆影城
浙江温州－滨海利玛影城
浙江温州－虹桥全都影城
浙江温州－中影嘉博影城（瓯海店）
浙江温州－新都国际影城
浙江温州－威尼斯影城
浙江温州－文成君逸国际影城
浙江温州－上江巨幕影城
浙江温州－横店电影城（温州时尚港）
浙江温州－保利万和影院
福建－横店电影城（联创城市广场店）
福建－华彩万星国际影城（角美店）
福建－影天下国际影城（世纪星城店）
福建－邵武燕林影城
福建－官桥欧悦影城
福建－华彩万星国际影城（南安水头店）
福建－金逸影城（美一城店）
福建－南安影院（斯威特影城）
福建－金逸影城（城门新天宇店）
福建－金逸影城（晋江宝龙城市广场店）
福建－金马影城
福建－金逸星潮影城
安徽－黄山龙辉时代影城（百花路店）
安徽－黟山电影院
安徽－上影诚瑞国际影城
安徽－休宁县状元影城
安徽－黄山光美影城
安徽－合肥花冲影城
安徽－黄山太平影城
安徽－合肥长丰影城
安徽－合肥解放影院
安徽－合肥满橙影院

安徽－合肥视冲影院
安徽－合肥长江剧院
安徽－耀莱成龙国际影城（蚌埠海亮店）
安徽－耀莱成龙国际影城（二马路店）
安徽－耀莱成龙国际影城（固镇店）
安徽－安徽泾县绿都影城
安徽－国购影城（郎溪店）
安徽－阜阳艺洋国际影城
安徽－横店影城（芜湖星悦广场店）
安徽－横店电影城（芜湖恒隆店）
安徽－芜湖同乐影城
安徽－中影博雅国际影城
安徽－宿州影院
安徽－金芒果影城
安徽－新世界影城（八公山店）
安徽－星轶 IMAX 国际影城（安庆吾悦广场店）
山东－星美国际影城（东方城店）
山东－华晔怡嘉国际影城
山东－耀莱成龙国际影城（黄岛店）
山东－辛西娅国际影城
山东－横店电影城（青岛李沧店）
山东－横店电影城（威海苏宁店）
山东－大地影院（威海石岛尚悦影院）
山东－耀莱成龙国际影城（领秀城店）
山东－耀莱成龙国际影城（绿地中心店）
山东－大商影城（新玛特店）
山东－维菲斯影城
山东－耀莱成龙国际影城（枣庄万州店）
山东－烟台世贸电影城
山东－青岛湖南星烨电影城
江苏－德信影城（无锡五洲广场店）
江苏－无锡幸福蓝海影城
江苏－耀莱成龙国际影城（无锡新盛苑影城）
江苏－耀莱成龙国际影城（智慧路店）
江苏－上影国际影城（富安广场店）
江苏－ SFC 上影国际影城（吴江汾湖店）
江苏－卢米埃影城（盛泽店）
江苏－上影星海国际影城
江苏－渡凡影城
江苏－长江壹号影城
江苏－张家港中影嘉宝影城
江苏－金逸影城（恒达店）
江苏－耀莱成龙国际影城（昆山花桥店）
江苏－星轶 IMAX 影城（镇江吾悦广场旗舰店）
江苏－丹阳锦豪国际影城
江苏－乐田句容影城
江苏－南通嘉博影城
江苏－金逸影城（常发店）
江苏－幸福蓝海溧阳上河城 IMAX 影城
江苏－嘉丰国际影城
江苏－溧阳竹箦影城
江苏－星轶 IMAX 国际影城（金坛吾悦广场旗舰店）
江苏－幸福蓝海禄口店
湖北－横店电影城（大别山店）
湖北－横店电影城（汇合店）
湖北－横店电影城（天门天街店）
湖北－星星国际影城（天门店）
湖北－美嘉欢乐影城
湖北－百盛世纪影城
湖北－金逸影城（吴家山北冰洋店）
湖北－洪山天河国际影城
湖北－二乔电影院（嘉鱼店）
湖北－阳逻天河国际电影城
湖北－亚新影城（郧阳店）
湖北－金逸博仁国际影城
湖北－ MC 影城（随州店）
湖北－金逸影城（房县店）
湖北－亚新国际影城（六堰店）
湖北－耀莱成龙国际影城（光谷国际广场店）
湖北－耀莱成龙国际影城（武汉奥山店）
湖北－耀莱成龙国际影城（董永路店）
湖北－耀莱成龙国际影城（孝昌店）
湖北－耀莱成龙国际影城（八大家店）
湖北－嘉裕国际影城（武汉店）
湖北－水牛城影城
湖南－ MC 影城（中央时代广场店）
湖南－潇湘佳福国际影城
湖南－ MC 影城（长沙山水湾店）
湖南－潇湘上河国际影城
湖南－潇湘佳星国际影城
湖南－澧县豪美影城
湖南－芒果长浩影城（安乡店）
湖南－星美国际影商城（常德久光店）
湖南－靖天电影城
湖南－福风影城
湖南－芒果时代影城（易俗河店）
湖南－韶山城市影城
湖南－龙山县影城
湖南－湘影电影城
湖南－郴州市中影世纪影城
湖南－天天影城（新区店）
湖南－星星国际影城
湖南－芒果长浩影城（沅江店）
湖南－新邵县楚湘影城
湖南－潇湘龙泰国际影城
湖南－潇湘锑都国际影城
湖南－长浩电影城
湖南－华耀金马影城
湖南－华昊影城
江西－横店电影城（新天地店）
江西－横店电影城（南丰店）
江西－横店电影城（宜丰店）
江西－吉安新视界影城
江西－上饶宏泰电影院
江西－越幕影城（抚州店）
江西－艺轩影城
江西－会昌九州国际影城
江西－凤凰城国际影院（金巢大道店）
江西－中影世纪国际影城（东山大街店）
江西－于都县唐人轩国际影城
江西－宜黄影城
江西－盛视兄弟国际电影城
江西－时代国际影城
江西－大地影院（锦绣东方店）
江西－奉新新天地国际影城
江西－时代电影城（庐陵商业大世店）
江西－南昌盛汇影城
江西－于都国际影院
江西－瑞昌电影院
江西－南丰县快乐时光影城
江西－玉山电影城
江西－抚州金凤凰国际影城
河北－横店电影城（恒富天地店）
河北－横店电影城（海世界店）
河北－横店电影城（石家庄苏宁店）
河北－横店电影城（东胜店）
河北－横店电影城（石油购物广场店）
河北－横店电影城（黄烨店）
河北－横店电影城（迁安店）
河北－横店电影城（胜芳店）
河北－邯郸华文影城
河北－赵县图图电影城
河北－承德万荣影城
河北－星星国际影城（唐山丰南店）
河北－星星国际影城（石家庄荣盛广场店）
河北－衡水红旗影剧院
河北－新范阳影城（汇金广场店）
河北－千子星未来影城
河北－定州市崇文国际影城
河北－耀莱成龙国际影城（北国商城店）
河北－威丽斯激光影城（蓝山国际店）
河北－唐山友谊影城
河北－中影星美国际影城（唐山德林店）
河北－影大国际影城
河北－美嘉美国际影城（友谊店）
河南－横店电影城（光彩店）
河南－横店电影城（信尧城市广场店）
河南－横店影城（盛威店）
河南－横店电影城（保盛生活广场店）
河南－横店电影城（巩义店）
河南－横店电影城（济源店）
河南－横店电影城（解放店）
河南－大地影院（驻马店新百汇）
河南－天籁电影院
河南－花都电影城
河南－艺星国际影城
河南－内乡奥斯卡国际影城
河南－焦作九州国际影城
河南－宜阳奥斯卡国际影城
河南－圣视数字影院（昌盛南路店）
河南－大商影城（千盛店）
河南－耀莱成龙国际影城（锦艺店）
河南－耀莱成龙国际影城（建业店）
河南－新乡橙天国际影城
河南－郑州嗨森影城
河南－中牟新潮影城
河南－上蔡嘉福巨幕影城
河南－靖宇影剧院
河南－ DY 影城（龙湖店）
河南－ MC 国际影城（天桥世纪百货）
广东－横店电影城（九鼎店）
广东－中环数字影院
广东－金逸院线汇赢影城
广东－金逸影城（番禺大石店）
广东－金逸影城（霞山店）
广东－金逸影城（湛江店）
广东－金逸影城（黄埔影城）
广东－广州从化影天下国际影城
广东－映联万和影城
广东－佳兆业国际影城（花都店）
广东－众乐影城
广东－星美国际影城（佛山新城市店）
广东－影天下国际影城（万科水晶城店）
广东－中影影天巨幕影城
广东－德信影城（东莞仟百汇店）
广东－ Free 国际影城（日丽银座店）
广东－中影国线影院（樟木头店）
广东－中影国线影院（佛山店）
广东－中影国线影院（花都店）
广东－华彩万星国际影城
广东－万众国际影院（百悦店）
广东－ CGV 影城（佛山店）
广东－星烨南岭国际影城
广东－中山石岐影天下影城
广东－广州花都狮岭橙天欢乐影城
广西－横店电影城（钦州店）
广西－上思电影城
广西－来宾市唐人轩电影城
广西－梧州市蒙山影城
广西－柳江电影城
广西－金雁电影城
广西－汉军国际影城
云南－横店电影城（西双店）
云南－横店电影城（文山店）
云南－横店电影城（曲靖明珠店）
云南－横店电影城（曲靖南片店）
云南－横店电影城（昆明五华店）
云南－昆明世茂影城
云南－镇雄影剧院
云南－武定县荣河金座电影院
云南－寻甸仁德瑞麒影城
云南－镇雄县开元影城
云南－陇川金象 3D 影城
云南－玉龙玉影汇数字电影院
云南－腾冲天成国际影城
云南－武定金格国际影城
云南－石屏焕文影院
云南－文山西畴太阳国际影城
云南－武定狮山国际影城
贵州－横店电影城（翁安店）
贵州－开阳新美国际影城
贵州－贞丰县新颖国际影城
贵州－江景国际影城
贵州－赫章影城
贵州－册亨影城
贵州－毕节天空之城影院
贵州－贵州六盘水以朵影城
贵州－望谟金鼎影城
贵州－星月国际影城
贵州－嘉裕国际影城（遵义播州店）
贵州－嘉裕国际影城（遵义汇川店）
贵州－凤冈县星天地国际影城
四川－成都资金太平洋影城
四川－广安太平洋影城
四川－隆昌太平洋影城
四川－南充影城
四川－德阳保利影城
四川－横店电影城（成都店）
四川－横店电影城（高新苏宁店）
四川－横店电影城（龙池广场店）
四川－成都金逸缤纷时代电影城
四川－绵阳百乐影城
四川－达州海逸影城
四川－四川万源影城
四川－太平洋院线崇州激光影城
四川－深圳雅图数字影院（成都青阳店）
四川－华夏星光激光影城（东原时光道店）
四川－嘉裕国际影城（邻水店）
四川－嘉裕国际影城（宣汉店）
四川－嘉裕国际影城（郫县店）
四川－岳池恒欣太平洋电影城
四川－太平洋影城（沙湾店）
四川－南部太平洋影城
四川－ CMC 华人影城（泸州龙驰店）
四川－中影嘉莱国际影城（金科路店）
四川－中环影城（宝轮店）
四川－太平洋影城（广汉世纪百盛店）
重庆－金太狼国际影城
重庆－星汇两江成龙耀莱影城
重庆－美全成龙耀莱影城
重庆－横店电影城（丰都店）
重庆－横店电影城（潼南店）
重庆－横店电影城（合川店）
重庆－横店电影城（时代天街店）
重庆－横店电影城（荣昌康宁广场店）
重庆－世贸欢乐影城
重庆－香港 3D 国际影城
重庆－江津保利影城
重庆－领水嘉裕国际影城
重庆－雄都渝北影城

重庆 – 渝北双龙影城
重庆 – 沙坪坝嘉裕国际影城
重庆 – 酉阳影城
重庆 – 映联万和国际影城（界石店）
重庆 – 星耀国际影城
重庆 – 嘉裕国际影城（金港店）
重庆 – 嘉裕国际影城（九龙坡华岩店）
重庆 – 保利万和渝北电影城
重庆 – 未来时代影城
重庆 – UME 影城（涪陵店）
陕甘宁青 – 延安志丹影城
陕甘宁青 – 潼关县时代影院
陕甘宁青 – 宝鸡凤翔中影国际影城
陕甘宁青 – 西安光美影城
陕甘宁青 – 西安东郊飞越影城
陕甘宁青 – 渭南电影城
陕甘宁青 – 子长威尼斯国际影城
陕甘宁青 – 美达国际影城（凤翔店）
陕甘宁青 – 威尼斯国际影（东风店）
陕甘宁青 – 华山国际影城
陕甘宁青 – 潼关奥斯卡影城
陕甘宁青 – 星美国际影城（富平店）
陕甘宁青 – 逾辉影城
陕甘宁青 – 印画魔方影城
陕甘宁青 – 佰纳国际影城（安康大千印象城店）
陕甘宁青 – 兰州黄河影剧院
陕甘宁青 – 横店电影城（东方百盛店）
陕甘宁青 – 横店电影城（远达锦绣半岛店）
陕甘宁青 – 横店电影城（武威店）
陕甘宁青 – 银川金字塔国际影城
陕甘宁青 – 横店电影城（固原尚都国际店）
陕甘宁青 – 西宁成龙耀莱国际影城
陕甘宁青 – 横店电影城（西宁店）
陕甘宁青 – 西宁互助橙天影城
山西 – 中影星美陵川信达影城
山西 – 阳泉凯通影城
山西 – 临汾佳乐影城
山西 – 横店电影（闻喜店）
山西 – 星泰世纪影城
山西 – 星际影城（太原店）
山西 – 星泰世纪影城
山西 – 横店电影城（垣曲中心广场店）
辽宁 – 横店电影城（新兴路店）
辽宁 – 横店电影城（锦州黑山店）
辽宁 – 星星国际影城（东洲店）
辽宁 – 大商影城（新华路店）
吉林 – 横店电影城（佳邦店）
吉林 – 吉爱思影院吉林 – 扶余市卓卓影城
吉林 – 建和巨幕影城
吉林 – 虹扬国际影城
吉林 – 中弘国际影城
吉林 – 耀莱成龙国际影城（九台北路店）
吉林 – 中影国际影城（长春活力影城）
吉林 – 延边龙安影院
吉林 – 艾米 1895 电影街
黑龙江 – 大商影城（乘风店）
黑龙江 – 北京耀莱影城（哈尔滨店）
黑龙江 – 新粤城影城
黑龙江 – 桦悦国际影城
黑龙江 – 佳木斯影城（胜利农场）
内蒙古自治区 – 横店电影城（银座店）
内蒙古自治区 – 横店电影城（满洲里店）
内蒙古自治区 – 横店电影城（滨海店）
内蒙古自治区 – 横店电影城（康巴什店）
内蒙古自治区 – 大地影院（新华店）
内蒙古自治区 – 蒙威国际影城
内蒙古自治区 – 商都县影城
内蒙古自治区 – 云中国际幕幕哒电影院
西藏自治区 – 横店电影城（拉萨藏游坛店）



部分工程案例展示 »
PART OF DEMO PROJECTS
















IMAX
自助取票
卖品


横店电影城
海宁永隆汽贸祝全市人民节日快乐！


大地新华数字影院
DADI XINHUA DIGITAL CINEMA
4F


幸福蓝海国际影城
Omnijoi International Cinema

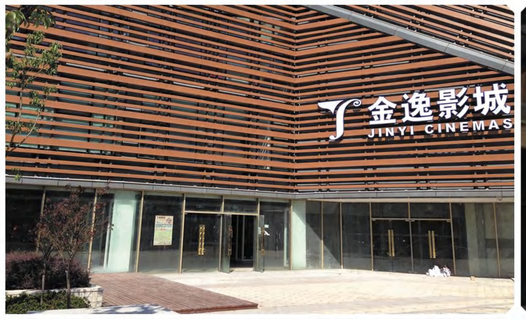
金逸影城
JINYI CINEMAS


华夏·星光影城


太平洋电影城
4D动感·科技
星光华夏电影首阳首家4D影城
即将震撼登幕 敬请期待


耀莱成龙国际影城
JACKIE CHAN CINEMA


DOLBY
Atmos 杜比全景声
←6-8厅 观影区 2-5厅→


金逸影城
JINYI CINEMAS
自助服务区
SELF-SERVICE ZONE
CINEMAS


横店电影城


DXM 德信影城


即将开业
敬请期待
即将开业
敬请期待


黄河剧院
HUANGHE THEATRE


新远 国际影城 IMAX
cinyo International Cineplex


乐购TESCO
大地数字影院 4层
DADI DIGITAL CINEMA


星星国际影城
XINGX INTERNATIONAL CINEMA
售票处 BOX OFFICE


视点影视电影城
HG Entertainment Film City

Soundking | 音王



目录 CONTENTS

数字影院专用处理器 P01
2K/4K 数字影院处理器

银河系列 P05
全景声影厅产品
银河系列全景声影厅解决方案

至尊系列 P15
豪华型影厅产品
至尊系列数字影厅解决方案

天籁系列 P32
超薄型产品
天籁系列数字影厅解决方案

和谐系列 P39
标准型影厅产品
和谐系列数字影厅解决方案

荣耀系列 P49
标准型影厅产品
荣耀系列数字影厅解决方案

周边设备 P59
影院专用功放
影院专用数字分频处理器
影院专用时序电源控制器
影院专用机柜
影院专用支架
影院专用线缆
影院专用工程配件
流动扩声娱乐系统

数字影院 专用处理器



2k、4k数字影院处理器（内置监听）

APC835

★适用于银河系列及至尊系列

以全新的解码方式实现多种数字电影音频格式。以DSP算法为基础，实现全数字音频处理，能够非常容易的对固定影院扬声器系统进行设置，适用于各种电影院场所。超大LCD屏显示功能状态、设置参数、电平增益、故障预警等。APC835主要功能有：AES/EBU数字音频信号接收转换；DSP数字音频处理；8路信号输入,14路输出，分频，均衡，压限，延时等；内置粉噪信号图示包络线对比调试；接口功能齐备；有2K、4K数字音频，1.3K模拟音频，立体声，USB等，能够支持TMS影院管理系统。



技术参数

8路数字音频输入	高性能的ARM嵌入式操作系统；内部32位DSP处理；
8声道模拟音频输入	每个通道输出有，–12dB～+12dB 增益控制，步距：0.1dB
非同步双声道立体声输入	输入输出端均配备了延时功能
每通道31段图示EQ 和5段参量EQ	
14声道模拟音频输出	高低通滤波器斜率可选择：–6，–12，–18，–24，–36dB或–48dB，
LCD显示屏	类型可选择：Butterworth、Bessel 、Linkwitz–Riley，分频范围20Hz～22kHz，
信噪比：110 dB 加权（20～20kHz）	分频可在音频范围的任何频点进行
失真：0.005%	20个用户存储器空间；1个出厂设置，可进行回调存档的设置
共模抑制比（CMMR）：＞60dB (50 to 10kHz)	频响范围：20Hz～22kHz
动态范围： 103dB typ (unweighted)	USB控制，PC控制软件，SD卡存储
频率响应：+/– 0.01dB (20 to 20kHz)	控制接口： １００Ｍ　ＥＴＨＥＲＮＥＴ（以太网）
PCM采样频率：32kHz，44.1kHz,48kHz和96kHz	支持远程监控，支持ＴＭＳ影院控制软件
采样能支持的位数：20和24–BIT	模拟8声道输入：25针D型母接口
输入阻抗：10kΩ	主音输出：25针D型公接口
监听部分采用20W功放和5”扬声器	实现（AC–3）7.1声道
输入调节延时范围：0～170 ms	数字1输入：4*AES 25针D型母接口提供4路AES/EBU声道对输入
	4*AES 网口输入

2k、4k数字影院处理器（内置监听）

★适用于天籁系列及和谐系列

APC865

以全新的解码方式实现多种数字电影音频格式。以DSP算法为基础，实现数字音频处理，能够非常容易的对固定影院扬声器系统进行设置，适用于各种电影院场所。增益大少由数码显示总音量大少。APC865主要功能有：AES/EBU数字音频信号接收；8路信号输入,14路输出，分频，均衡，压限，延时，监听路由输出等；内置监听中置通道；内置粉噪信号图示包络线对比调试；接口功能齐备；有2K、4K数字音频，立体声，话筒，USB和网络口调试等，能够支持TMS影院管理系统。



技术参数

型号：APC865	
8路数字音频输入	高性能的ARM嵌入式操作系统；内部32位DSP处理；
8声道模拟音频输入	每个通道输出有，–12dB ~ +12dB 增益控制，步距：0.1dB
	背景音乐的输入RCA口，输入为25针接口，输出为25针接口
非同步双声道立体声输入	输入输出端均配备了延时功能
	所有输出通道压限器均有起控电平、压缩比、起控时间和释放时间参数均可调
	每个通道的参量均衡， 频点、增益；可切换3种参量均衡模式
每通道31段图示EQ 和5段参量EQ	
16声道模拟音频输出	高低通滤波器斜率可选择：–6，–12，–18，–24，–36dB或–48dB，
LED数码管	类型可选择：Butterworth、Bessel 、Linkwitz–Riley，分频范围20Hz ~ 22kHz，
信噪比：110 dB 加权（20 ~ 20kHz ）	分频可在音频范围的任何频点进行
失真：0.005%	20个用户存储器空间；1个出厂设置，可进行回调存档的设置
共模抑制比（CMMR）： > 60dB (50 to 10kHz)	频响范围：20Hz ~ 22kHz
动态范围： 103dB typ (unweighted)	USB控制，PC控制软件
频率响应：+/– 0.01dB (20 to 20kHz)	控制接口：100M ETHERNET（以太网）
PCM采样频率：32kHz，44.1kHz,48kHz和96kHz	支持远程监控，支持TMS影院控制软件
采样能支持的位数：20和24–BIT	模拟8声道输入：25针D型母接口
输入阻抗：10kΩ	主音输出：25针D型公接口
监听部分采用20W功放和5”扬声器	
输入调节延时范围：0 ~ 160 ms	数字1输入：4*AES 25针D型母接口提供4路AES/EBU声道对输入
	4*AES 网口输入

2k、4k数字影院处理器（内置监听）

★适用于银河系列及至尊系列

APC875

以全新的解码方式实现多种数字电影音频格式。以DSP算法为基础，实现全数字音频处理，能够非常容易的对固定影院扬声器系统进行设置，适用于各种电影院场所。超大LCD屏显示功能状态、设置参数、电平增益、故障预警等。APC875主要功能有：AES/EBU数字音频信号接收转换；DSP数字音频处理；8路信号输入,14路输出，分频，均衡，压限，延时等；内置监听，可左、中、右、左环、右环通道切换；内置粉噪信号图示包络线对比调试；接口功能齐备；有2K、4K数字音频，1.3K模拟音频，立体声，光纤，同轴，话筒，USB等，能够支持TMS影院管理系统。



技术参数

8路数字音频输入	高性能的ARM嵌入式操作系统；内部32位DSP处理；
8声道模拟音频输入	每个通道输出有，–12dB ~ +12dB 增益控制，步距：0.1dB
光纤输入	背景音乐的输入RCA口，输入为25针接口，输出为25针接口
非同步双声道立体声输入	输入输出端均配备了延时功能
输入接口：一路数字Optical音频信号辅助光纤输入	所有输出通道压限器均有起控电平、压缩比、起控时间和释放时间参数均可调
（S/PDIF），一路数字Coaxia辅助同轴音频信号输入	每个通道的参量均衡， 频点、增益；可切换3种参量均衡模式
每通道31段图示EQ 和5段参量EQ	
14声道模拟音频输出	高低通滤波器斜率可选择：–6，–12，–18，–24，–36dB或–48dB，
LCD显示屏	类型可选择：Butterworth、Bessel 、Linkwitz–Riley，分频范围20Hz ~ 22kHz，
信噪比：110 dB 加权（20 ~ 20kHz ）	分频可在音频范围的任何频点进行
失真：0.005%	20个用户存储器空间；1个出厂设置，可进行回调存档的设置
共模抑制比（CMMR）： > 60dB (50 to 10kHz)	频响范围：20Hz ~ 22kHz
动态范围： 103dB typ (unweighted)	USB控制，PC控制软件，SD卡存储
频率响应：+/– 0.01dB (20 to 20kHz)	控制接口：100M ETHERNET（以太网）
PCM采样频率：32kHz，44.1kHz,48kHz和96kHz	支持远程监控，支持TMS影院控制软件
采样能支持的位数：20和24–BIT	模拟8声道输入：25针D型母接口
输入阻抗：10kΩ	主音输出：25针D型公接口
监听部分采用20W功放和5”扬声器	实现（AC–3）7.1声道
输入调节延时范围：0 ~ 170 ms	数字1输入：4*AES 25针D型母接口提供4路AES/EBU声道对输入
	4*AES 网口输入

银河系列 全景声影厅产品



FC715
FC715A
FC715-1

FCE08HD

FCE412HT
FCE412HD
FCE410HD

FC418S Ⅲ

倾心打造 完美3D声

银河系列专为Dolby Atmos(杜比全景声)等3D声电影还音系统量身打造，适用于混响时间稍长的超宽、超高、超深的空间场合使用。

主扬声器和环绕/顶部扬声器采用最新发明和实用性专利“一种超长磁场的动圈式扬声器”和“一种特殊结构的压缩式驱动器”技术。

100芯大功率钕磁压缩式中频驱动器和100芯大功率钕磁高频驱动器，采用更具优势的高阻尼和杨氏模量的纳米纤维peek/铝合金振膜，黑色聚酰亚胺骨架和纯铝扁线音圈，特性灵敏度(1m/1w)高于112dB，最大声压级136dB以上。

采用经典的双经向号角，水平指向性和垂直指向性在频率变化时基本保持不变，解决了偏离号角轴线时，中高频逐渐减少的问题，频散特性好，声音传播距离远，声压均匀，水平指向≥100° 时频响均衡衰减≤6dB。

超长磁场，超长振幅，功率加大，失真减小，低音和中低音的设计沿用这一新技术。相同条件下功率提升50%，低频特性明显提升。

整套全景声影院还音组合扬声器功率大，瞬态好，失真小，指向性强，解析力高。声场定位准确，保真度高，更加真实自然的为观众带来了强大的全新聆听体验，是豪华3D声影院的最佳选择。

银河系列 全景声影厅主音箱

FC715 / FC715A

●专为全景声影院(超大厅)而研发的三分频主音箱；
由两只φ100芯15″ 低频单元，一只φ100芯钕磁压缩式中频驱动器和一只φ100芯钕磁压缩式高频驱动器组成；
●低频单元：采用独有的铝短路环设计，显著降低了失真、有效的提高音圈的热辐射能力，4″ 内外绕耐高温音圈，双倍的音圈散热面积，大大提高了功率承受能力，使用美国环形加强肋的纸盆，声音清晰明快；
●钕磁压缩式中频驱动器：采用铝球顶、PEN轭环振膜，保证大动态低失真驱动；钕铁硼磁路，磁通密度高达2.1T；
●钕磁压缩式高频驱动器：采用一种特殊结构的压缩式驱动器设计技术，镀金接点桥形簧片结构，大胆启用新材料，新工艺，新结构，以最佳性价比来赢得市场，音质圆润、明亮，成功取代了进口名牌影院音箱还音用高音单元。
●具有功率强劲、高灵敏度、高声压级、动态范围大、音色圆润、超强解析力，指向性好等优势。



FA15100



FE100N

喇叭专利技术

●主扬声器和环绕/顶部扬声器采用最新发明和实用性专利“一种超长磁场的动圈式扬声器”和“一种特殊结构的压缩式驱动器”技术。
●100芯大功率钕磁压缩式中频驱动器和100芯大功率钕磁高频驱动器，采用更具优势的高阻尼和杨氏模量的纳米纤维peek/铝合金振膜，黑色聚酰亚胺骨架和纯铝扁线音圈，特性灵敏度(1m/1w)高于112dB，最大声压级136dB以上。



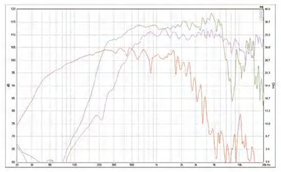

频响曲线

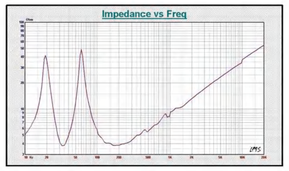

阻抗曲线

技术参数

型号	FC715	FC715A
类 型	三分频三驱动全景声影院主音箱	三分频两驱动全景声影院主音箱
频率响应	34Hz ~ 20kHz (±3dB)	34Hz ~ 20kHz
阻抗	低:4Ω/中:8Ω/高:8Ω	4Ω/8Ω
额定功率	低:1400W/中:150W/高:120W	1400W/270W
灵敏度(2.83v/1m)	低:102dB/中:114dB/高:112dB	102dB/112dB (2.83v/1m)
最大峰值输出	低:139dB/中:142dB/高:139dB	139 dB/140 dB
覆盖角度(水平x垂直)	100° x50°	100° x50°
分频点(低中/中高)	550Hz/1.8kHz	550Hz
单元系统组成	15″ x2+4″ x 1+4″ x 1	15″ x2+4″ x 1+4″ x 1
体积(WxHxD)	820x2033x930mm	820x2033x930mm
重量	115kg	116kg

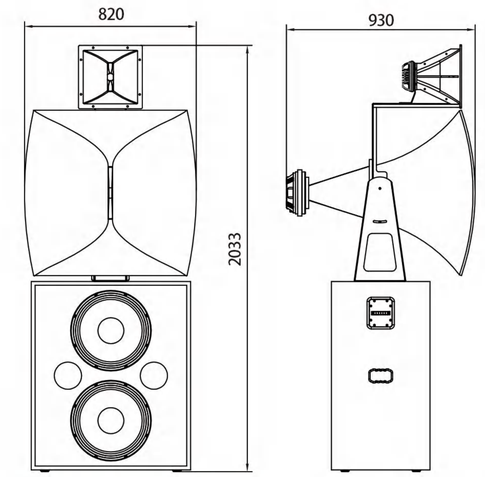

[特别提醒] 安装时多预留离墙1.2m。

银河系列 全景声影厅主音箱

FC715-1

●专为全景声影院(大厅)而研发的三分频主音箱；
●由两只φ100芯15″ 低频单元，一只φ100芯压缩式中频驱动器和一只φ75芯钕磁压缩式高频驱动器组成；
●低频单元：采用铜短路环，使高频阻抗降低，有效提升低频的灵敏度，同时还减少了谐波失真分量，从而减少失真，内外绕的是纯铝线音圈，音圈重量轻，效率高，提高了扬声器的语音清晰度；
●压缩式中频驱动器：采用钛球顶、PEN轭环振膜，保证大动态低失真驱动；线性铁氧体磁路，磁通密度高达1.9T；音色厚实、明亮、圆润，性能稳定；
●钕磁压缩式号角高频驱动器：音质明亮、通透，性能稳定；
●具有功率强劲、高灵敏度、高声压级、动态范围大、音色圆润、超强解析力，指向性好等优势；

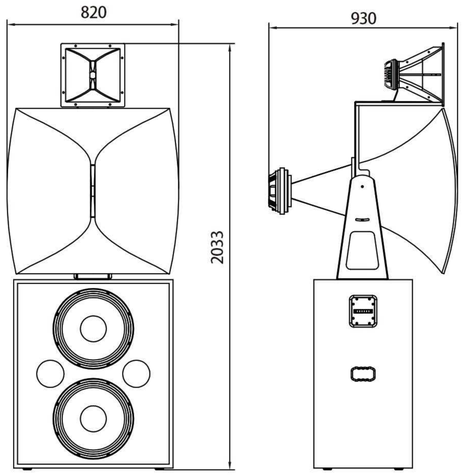

[特别提醒] 安装时多预留离墙1.2m。



技术参数

型号	FC715–1
类　型	三分频三驱动全景声影院主音箱
频率响应	34Hz ~ 20kHz (±3dB)
阻抗	低：4Ω/中：8Ω/高：8Ω
额定功率	低：800W/中：100W/高：80W
灵敏度(2.83v/1m)	低：101dB/中：113dB/高：110dB
最大峰值输出	低：136dB/中：139dB/高：135dB
覆盖角度(水平x垂直)	100° x50°
分频点(低中/中高)	500Hz/2.3 kHz
单元系统组成	15″ x2+4″ x 1+3″ x 1
体积(WxHxD)	820x2033x930mm
重量	105kg

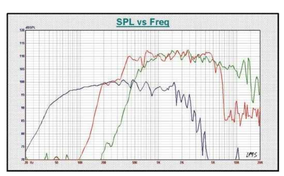

频响曲线

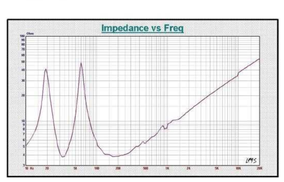

阻抗曲线

银河系列 全景声影厅环绕/顶部音箱

FCE410HD

●专为全景声影院(中小厅)而研发的两分频环绕音箱；
●由一只φ63芯10″ 中低频单元和一只φ44芯压缩式高频驱动器组成；中低频单元：采用对称磁场磁路技术，磁通量平衡，有效地控制低频失真、改善了功率和阻尼特性。采用新型耐高温材料音圈，美国RDM纸盆；低频富有弹性和丰满度，沉且力度适中，语音清晰；高频驱动器：T铁芯柱带短路环设计，降低了三次谐波失真；使用kapton材料音膜，铝扁线音圈；散热性能好，音质清晰明亮，性能稳定；
●配备全方位调整支架，可水平/垂直方向调整角度；
●内置4只钢制固定角铁吊装安全可靠；
具有灵敏度高，指向性好、失真小等特点，完全满足还原三维声的音效。



专利结构，省空间、省成本

功率大、指向性宽，灵敏度高，解析力强，完全满足还原三维声音效
1只博悦全景声环绕音箱效果>2只普通环绕音箱

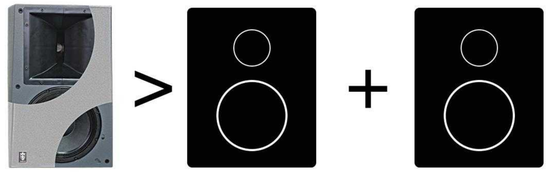

博悦全景声环绕音箱　普通环绕音箱　普通环绕音箱

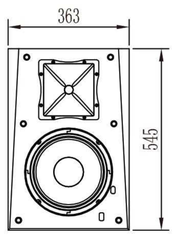

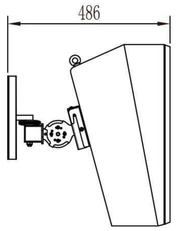

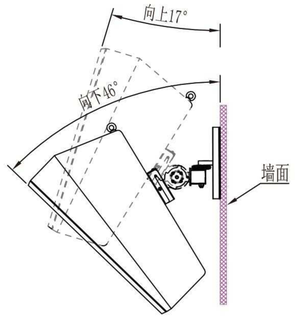

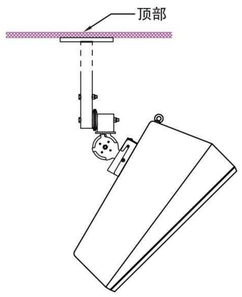

技术参数

型号	FCE410HD
类　型	两分频全景声影院环绕音箱
频率响应(±3dB)	60Hz ~ 20kHz
额定阻抗	8Ω
额定功率	300W
灵敏度(2.83v/1m)	99dB
最大峰值声压级	127dB
覆盖角(H*V)–6dB	120° x70°
分频点	2.5kHz
单元系统组成	10″ x1+1.75″ x 1
体积(WxHxD)	363x545x486mm
重量	17.5kg



频响曲线

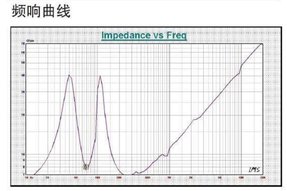

阻抗曲线

银河系列 全景声影厅环绕/顶部音箱

FCE08HD

●专为全景声影院（小厅）而研发的两分频环绕音箱；
●由一只φ50芯8＂中低频单元和一只φ34芯压缩式高频驱动器组成；
●配备全方位调整支架，可水平／垂直方向调整角度；
●内置4只钢制固定角铁吊装安全可靠；
●具有灵敏度高，指向性好、失真小等特点，完全满足还原三维声的音效。



专利结构，省空间、省成本

功率大、指向性宽，灵敏度高，解析力强，完全满足还原三维声音效
1只博悦全景声环绕音箱效果>2只普通环绕音箱

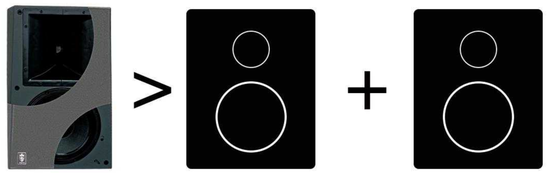

博悦全景声环绕音箱　普通环绕音箱　普通环绕音箱

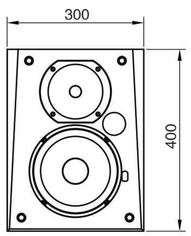

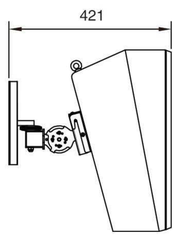

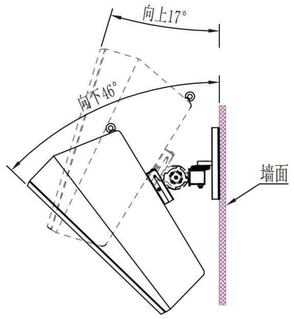

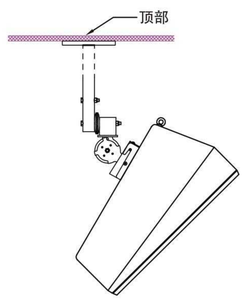

技术参数

型 号	FCE08HD
类 型	两分频全景声影院环绕音箱
频率响应(±3dB)	55Hz ~ 20kHz
额定阻抗	8Ω
额定功率	200W
灵敏度(2.83v/1m)	96dB（1W@1m）
最大峰值声压级	125dB
覆盖角度(HxV)	70° x70°
分频点	1.8kHz (Passive)
单元系统组成	8″ x1+1.35″ x 1
体积(WxHxD)	300x400x421mm
重量	8.5kg

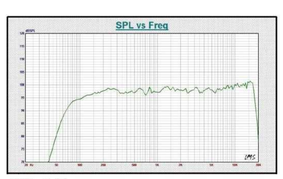

频响曲线

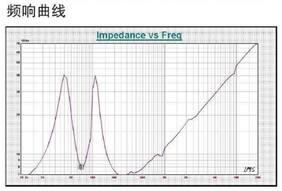

阻抗曲线

银河系列 全景声影厅环绕/顶部音箱

FCE412HT

●专为全景声影院(超大厅)而研发的两分频环绕音箱；
●由一只φ75芯12″ 钕磁中低频单元和一只φ75芯钕磁压缩式高频驱动器组成；钕磁中低频单元采用超长磁路设计技术，该技术增加动圈式扬声器可利用磁场的长度，有效提高了扬声器的功率，同时低频得到明显提升，大大的改善了音质；钕磁压缩式号角高频驱动器，T铁芯柱带短路环设计，钛球顶与PEEK复合材料音膜，铝扁线音圈；创新造型的铝后盖，使散热面积最大化，音质圆润明亮，性能稳定；
●配备全方位调整支架，可水平/垂直方向调整角度；
●内置4只钢制固定角铁吊装安全可靠；
●具有功率大、灵敏度高，解析力强、指向性好、失真小等特点，完全满足还原三维声的音效。



专利结构，省空间、省成本

功率大、指向性宽，灵敏度高，解析力强，完全满足还原三维声音效
1只博悦全景声环绕音箱效果>2只普通环绕音箱

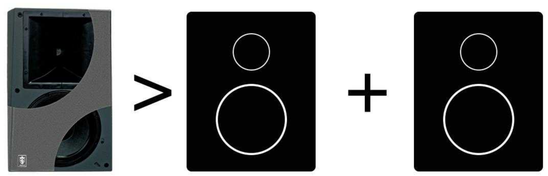

博悦全景声环绕音箱　普通环绕音箱　普通环绕音箱

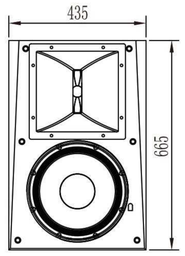

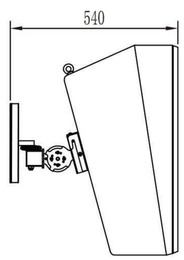

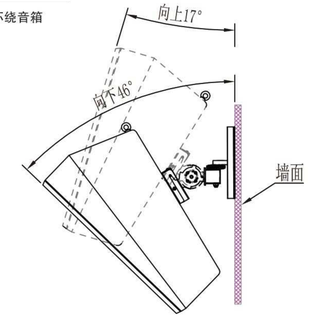

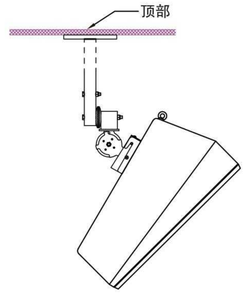

技术参数

型号	FCE412HT
类型	两分频全景声影院环绕/顶部音箱
频率响应	50Hz ~ 20kHz (±3dB)
阻抗	8Ω
额定功率	600W
灵敏度(2.83v/1m)	101dB
最大峰值输出	133dB
覆盖角(水平x垂直)	120° x70°（-6dB）
分频点	1.3kHz
单元系统组成	12″ x1+3″ x 1
体积(WxHxD)	435x665x540mm
重量	20kg
侧面环绕支架尺寸	250x135x220mm
顶棚环绕支架尺寸	120x120x320mm



FA1275N

喇叭专利技术

中低频扬声器采用已申请专利的超长磁路设计技术，该技术采用特殊结构设计，增加动圈式扬声器可利用磁场的长度，提高扬声器工作时音圈承受的电流，降低失真，提高了扬声器的功率。在同等条件下相比传统中低频扬声器可产生的动能增大，提高扬声器的总声压级。同时扬声器低频得到显著提升，低音饱满厚实、清晰有力。

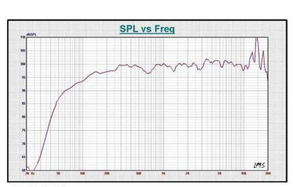

频响曲线

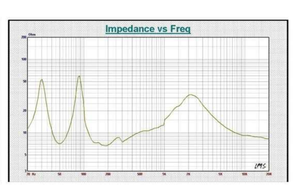

阻抗曲线

银河系列 全景声影厅环绕/顶部音箱

FCE412HD



●专为全景声影院(中厅)而研发的两分频环绕音箱；
●由一只φ75芯12″ 中低频单元和一只φ44芯压缩式高频驱动器组成；中低频单元：采用华南理工大学最新开发的纸盆、音色自然华丽，低音强劲，语音清晰，韵味十足，对称磁路设计、磁通量平衡，减少了失真， 采用内外绕的纯铝线音圈，音圈重量轻，效率高；高频驱动器：T铁芯柱带短路环设计；使用kapton材料音膜，铝扁线音圈；散热性能好，音质清晰明亮，性能稳定；
●配备全方位调整支架，可水平/垂直方向调整角度；
●内置4只钢制固定角铁吊装安全可靠；
●具有功率大、灵敏度高，解析力强、指向性好、失真小等特点，完全满足还原三维声的音效。

专利结构，省空间、省成本

功率大、指向性宽，灵敏度高，解析力强，完全满足还原三维声音效
1只音王全景声环绕音箱效果>2只普通环绕音箱

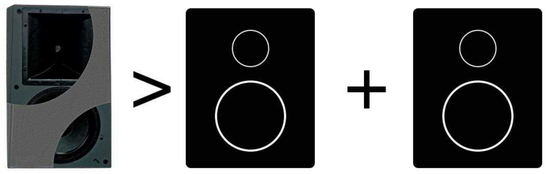

音王全景声环绕音箱　普通环绕音箱　普通环绕音箱

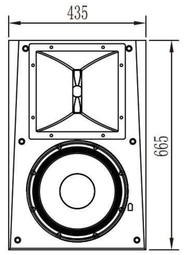

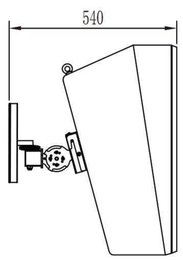

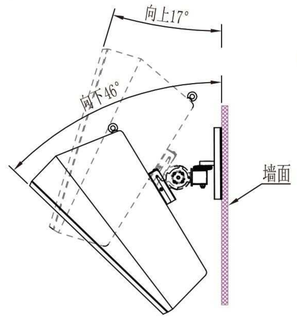

技术参数

型号	FCE412HD
类　型	两分频全景声影院环绕音箱
频率响应(±3dB)	60Hz ~ 20kHz
额定阻抗	8Ω
额定功率	400W
灵敏度(2.83v/1m)	100dB
最大峰值声压级	130dB
覆盖角(H*V)-6dB	120° x70°
分频点	2kHz
单元系统组成	12″ x1+1.75″ x 1 压缩驱动器
体积(WxHxD)	435x665x540mm
重量	19.5kg
侧面环绕支架尺寸	250x135x220mm
顶棚环绕支架尺寸	120x120x320mm



频响曲线



阻抗曲线

银河系列 全景声影厅超低频音箱

FC418SⅢ

●专为全景声影院而研发的超低频音箱；
●采用两只φ115芯18″ 低频单元组成；使用了独有的铝调制环，显著降低了失真、有效的提高音圈的热辐射能力，4.5英寸耐高温音圈，提高了功率承受能力，使用英国UKM公司的纸盆，低音厚实；采用双层弹波，不易老化，同时提高了功率承受能力；
●具有功率大、力度强劲、声音纯净，下潜深等优势。



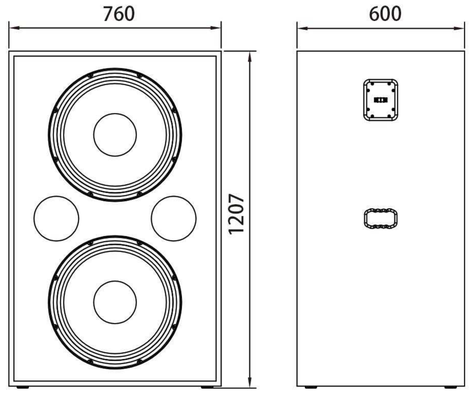

技术参数

型号	FC418SⅢ
类　型	全景声影院超低频音箱
频率响应	26Hz ~ 500Hz (±3dB)
阻抗	4Ω
额定功率（AES）	1800W
灵敏度（2.83v/1m）	103dB
最大峰值声压级	141 dB
低音单元	18″ x2
箱体尺寸（WxHxD）	760x1207x600mm
重量	90kg

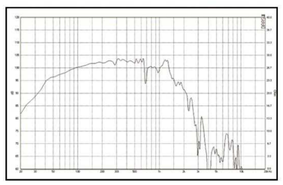

频响曲线

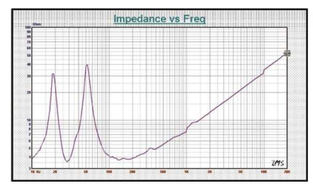

阻抗曲线

银河系列 全景声影厅音频系统参考解决方案

全景声音箱可以作为任何大小的影厅提供无可匹敌的音响效果，有了尖锐的研发团队就可得到最理想的声音效果，我们提供的是一个绝对稳定的、经济的，音效依然可与任何标准的大放映厅相媲美的系统此范例我们应用了最简洁的全景声系统配置，针对标准型影厅采用5只FC715A主扬声器（三分频专业影院音箱，内置两只15″低频单元，一个钕磁压缩式中频驱动器和一个钕磁压缩式高频驱动器）跟全景声超低频音箱，及高质量的DG数字功放系列，这一系统配置适用于任何标准全景声音响系统，灵敏度高，理想的指向性，声音饱满。

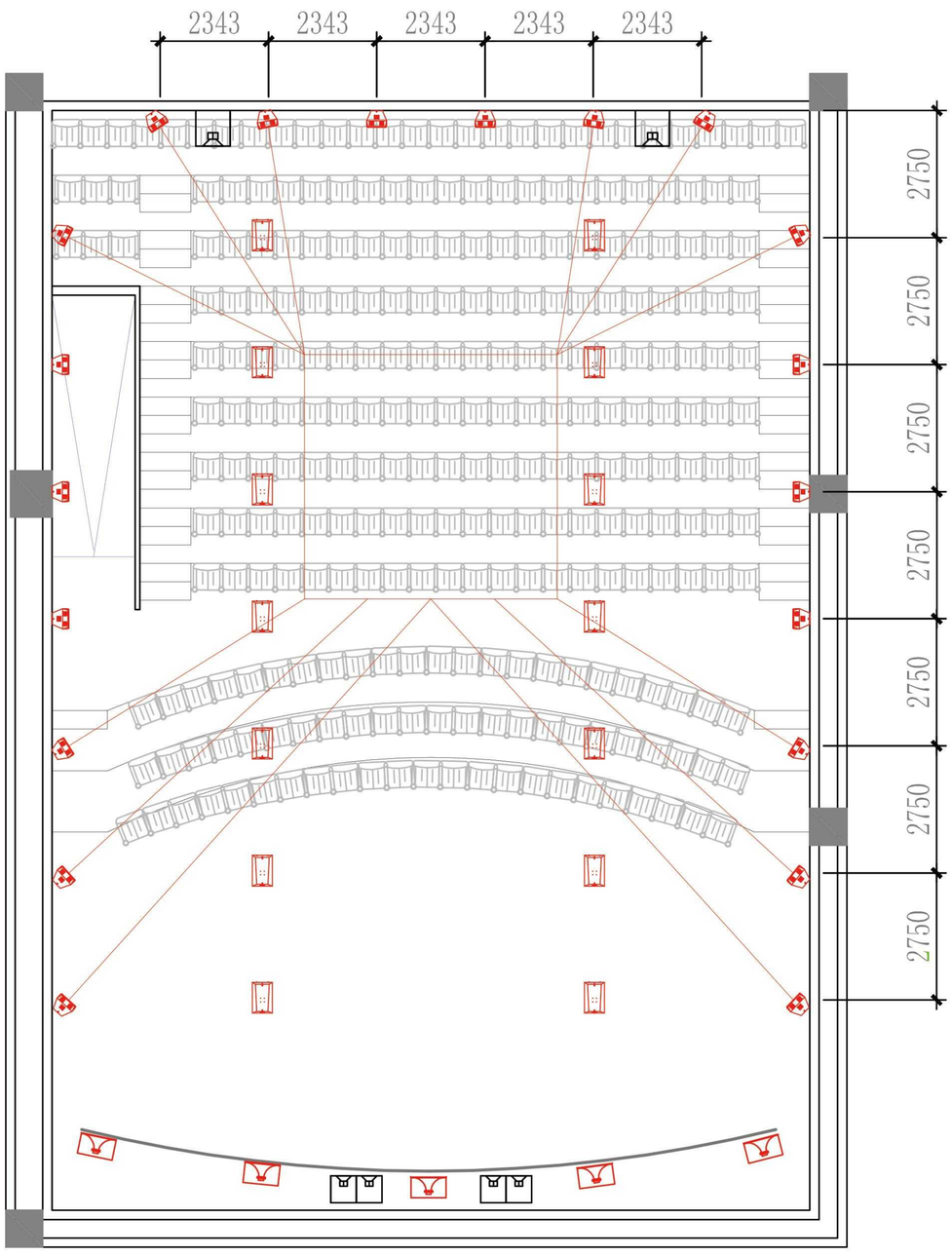

参考配置清单

设备名称	型号	数量	单位
主声道扬声器	FC715A	5	组
次低音扬声器	FC418SIII	3	只
环绕次低音扬声器	FC418SII	2	只
环绕扬声器	FCE412HD	34	只
环绕扬声器支架	DC029/DC030	34	只
主音箱中高音功放	DG4065D	2	台
主音箱低音功放	DG4200D	1	台
次低音功放	DG4200D	1	台
环绕次低音功放	DG4065D	1	台
环绕音响功放	DG4100D	9	台
机柜	JJD36U	2	只
音频处理器	Dolby CP950	1	台
声道适配器	Dolby DAC3202	1	台
时序电源	AZ-12N	2	台

至尊系列 豪华型影厅产品



音响至尊 听觉盛宴

承载客户的希望，超越传统的内涵，比肩领先的实力，成就行业的楷模！

至尊系列，采用国际最先进的电影还音组合扬声器的元素，经中国、美国、英国、德国的设计团队共同努力，历时四年时间，打造出最具时代特征的2、3、4、5序列的新一代电影还音组合扬声器系统。

多款两分频、三分频组合，可选单驱动，双驱动，三驱动设置，丰简由人；一百人以下的小厅至一千人以上的大厅配置，各有多款供选择。

“一种新型复合磁路扬声器”、“一种超长磁场扬声器”、“一种新型结构的压缩式驱动器”等专利技术支撑了电影还音技术的先进性，“声场均匀覆盖技术”的运用确保了电影还音的精确效果。

定向设计的单元和由世界一流的配件供应商量身定做的器件，确保了音王影院还音品质的完美。

标志性旗舰产品“5”序列，国内首创并批量运用的100芯大功率“中频压缩式驱动器”技术，配合精准设计的双径向号角，是高标准影院的最佳选择。

至尊系列 豪华型影厅主音箱

FC315 & FC315A & FC315AT

- 三分频专业影院音箱, FC315A/AT 内置中高频分频器, FC315需外接分频器；
- 1.5”喉口钕磁 ϕ 75mm音圈压缩高音驱动器，两个6.5”钕磁 ϕ 50mm 音圈中频喇叭和两个15” ϕ 100mm 音圈低音喇叭；
- 灵敏度高， 理想的指向性，声音饱满；
- 适用于大中型电影院。

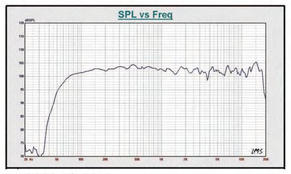

FC315频响曲线

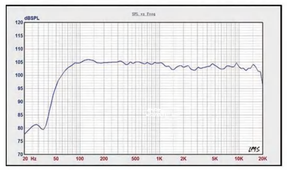
FC15AT频响曲线

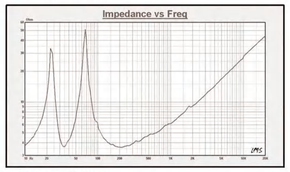

FC315阻抗曲线

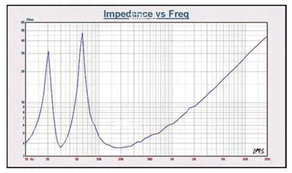

FC315AT阻抗曲线



FC315A低音频响曲线

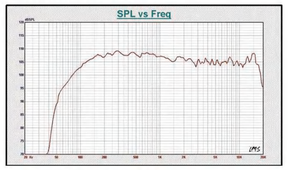

FC315A中高音频响曲线

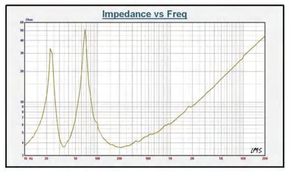

FC315A阻抗曲线

技术参数

型号	FC315	FC315A	FC315AT
类型	外置三分频影院音箱	三分频两驱动影院音箱	三分频两驱动影院音箱
频率响应	35Hz–20 kHz	35Hz–20 kHz	35Hz–20 kHz
阻抗	低:4Ω/中:8Ω/高:8Ω	低:4Ω/中高:8Ω	低:4Ω/中高:8Ω
额定功率	低:1000W/中:300W/高:100W	低:1000W/中高:400W	低:1200W/中高:400W
灵敏度（2.83v/1m）	低:101dB/中:105 dB/高:110dB	低:101 dB /中高:110 dB	低:101 dB /中高:110dB
最大峰值输出	低:137dB /中:136dB /高:135dB	低:137dB /中高:141dB	低:137dB /中高:141dB
覆盖角度（水平x垂直）	80° × 45°	80° × 45°	80° × 45°
分频点（低中/中高）	350Hz(Active) /1.2kHz(Active)	350Hz(Active)/1.2kHz(Passive)	350Hz(Active)/1.2kHz(Passive)
单元系统组成(低/中/高)	15”×2 + 6.5”×2+3”×1	15”×2 + 6.5”×2+3”×1	15”×2 + 6.5”×2+3”×1
箱体尺寸（WxHxD）	765 × 1877 × 488(mm)	765 × 1877 × 488(mm)	765 × 1877 × 488(mm)
重量	95.5 kg	97 kg	97 kg



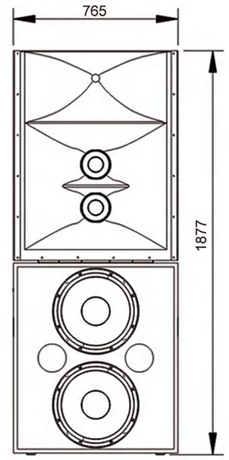

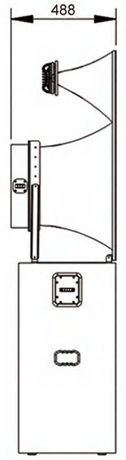

至尊系列 豪华型影厅主音箱

FC315AR

- 三分频（二驱动）专业影院音箱；
- 由一个φ75芯钕磁压缩式高频驱动器、二只φ50芯钕磁中频单元和一只15”φ100芯低频单元组成；
- 灵敏度高，功率强劲，失真小，声音清晰明快，指向性好，音色佳；
- 适用于中小型豪华电影院。

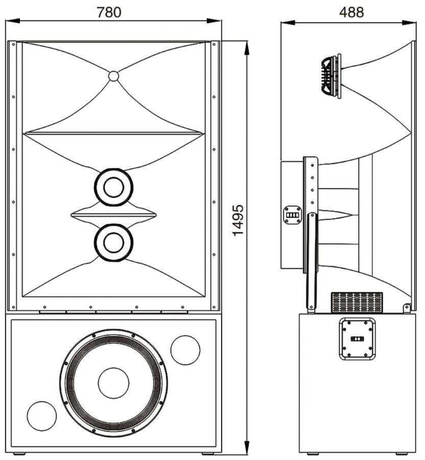



技术参数

型号	FC315AR
类型	三分频（二驱动）影院音箱
频率响应	32Hz–20kHz
阻抗	低：8Ω / 中高：8Ω
额定功率	低：500W / 中高：300W
灵敏度（2.83v/1m）	低：98dB / 中高：110dB
最大峰值输出	低：131dB / 中高：141dB
覆盖角度（水平x垂直）	80° ×45°
分频点	350Hz(Active)
单元系统组成（低/中/高）	15”×1+6.5”×2+3”×1
箱体尺寸（WxHxD）	780×1495×488（mm）
重量	75kg



频响曲线

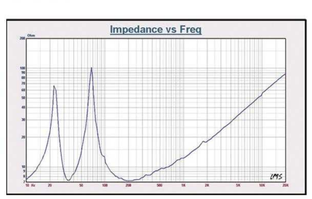

阻抗曲线

至尊系列 豪华型影厅主音箱

FC315AE

- 三分频（二驱动）专业影院音箱；
- 由一个φ75芯钕磁压缩式高频驱动器、二只φ50芯钕磁中频单元和二只15”φ75芯低频单元组成；
- 灵敏度高，力度强劲，低失真，音色圆润、清晰、穿透力强，指向性好；
- 适用于中型豪华电影院。

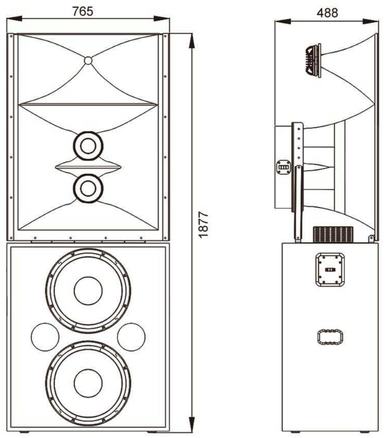



技术参数

型号	FC315AE
类型	三分频（二驱动）影院音箱
频率响应	35Hz–20kHz
阻抗	低:4Ω / 中高:8Ω
额定功率	低:800W / 中高:400W
灵敏度（2.83v/1m）	低:102dB / 中高:110dB
最大峰值输出	低:137dB /中高:141dB
覆盖角度（水平x垂直）	80° ×45°
分频点	350Hz(Active)
单元系统组成（低/中/高）	15”×2+6.5”×2+3”×1
箱体尺寸（WxHxD）	765×1877×488（mm）
重量	98kg

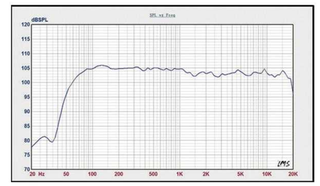

频响曲线

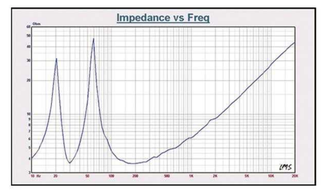

阻抗曲线

至尊系列 豪华型影厅主音箱

FC215H

- 影院音箱系统可选择内外分频；
- 1”喉口 ϕ 44 mm 音圈压缩驱动，15”ϕ 75 mm 音圈低音喇叭；
- 效率高， 失真低， 性价比高， 易安装和调试；
- 适合于小型影院。

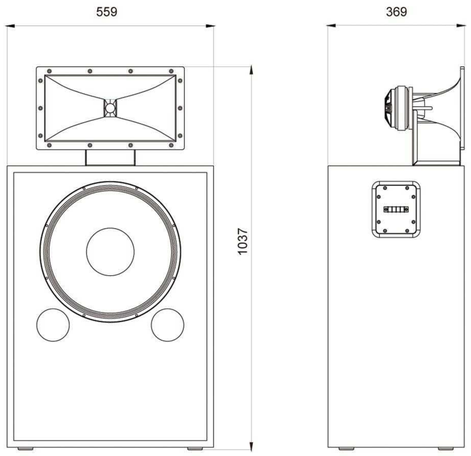



技术参数

型号	FC215H
类型	影院音箱系统可选择内外分频
频率响应	37 Hz –20 kHz
阻抗	8Ω
额定功率	400W
灵敏度（ 2.83v/1m ）	99dB
最大峰值输出	131dB
覆盖角度（水平x垂直）	90° x40°
分频点	1.5kHz(Passive)
单元系统组成	15″ x1+ 1.75″ x1
箱体尺寸（WxHxD）	559 x 1037 x 369mm
重量	31.5kg

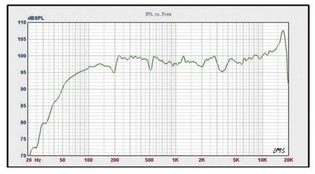

频响曲线

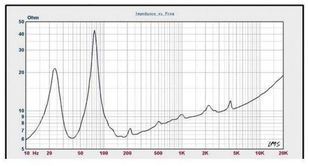

阻抗曲线

至尊系列 豪华型影厅主音箱

FC415&FC415A

- 两分频影院音箱系统，FC415A配有内置分频器，FC415需外接分频器；
- 1.5”喉口钕磁 ϕ 75mm音圈压缩高频驱动器，两个15”ϕ 75mm 音圈低音喇叭；
- 灵敏度高， 功率大， 失真低， 真实地还原声音；
- 适用于中小型影院。

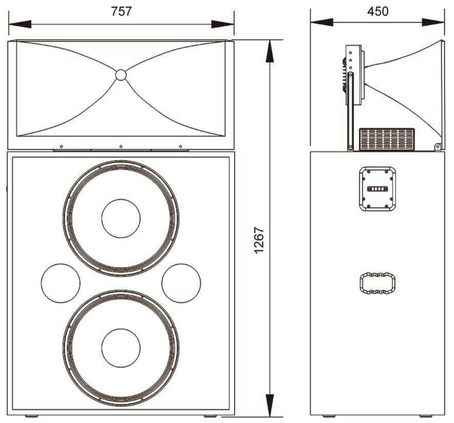



技术参数

型号	FC415	FC415A
类型	外置二分频影院音箱	内置二分频影院音箱
频率响应	35Hz ~ 20kHz	35Hz ~ 20kHz
阻抗	低:4Ω/高: 8Ω	4Ω(4Ω/8Ω)
额定功率	低:800W / 高: 100W	900W
灵敏度（2.83v/1m）	低:102dB / 高: 110dB	102dB(102dB/110dB)
最大峰值输出	低:137dB / 高: 135dB	137dB
覆盖角度（水平x垂直）	80° x40°	80° x 40°
分频点	800Hz(Active)	800Hz(Passive)
单元系统组成	15”x2+3”x1	15”x2+3”x1
箱体尺寸（WxHxD）	757x1267x450(mm)	757x1267x450(mm)
重量	73kg	74.5kg

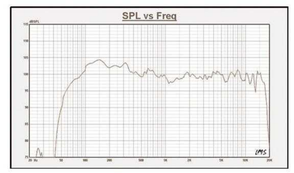

频响曲线

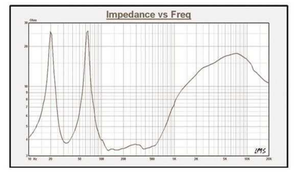

阻抗曲线

至尊系列 豪华型影厅主音箱

FC415S

- 外置二分频；
- 100芯压缩式驱动器恒指向高音号角，覆盖角度好；
- 灵敏度高，功率大，高解析力失真小， 2x15”100芯低频系统；
- 适用中型豪华电影院。

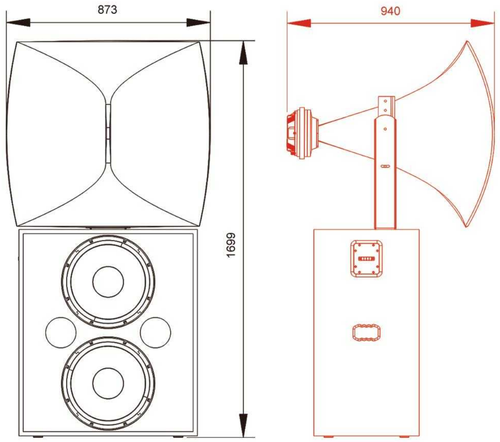

[特别提醒] 安装时多预留离墙1.2m。





频响曲线

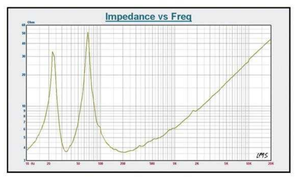

阻抗曲线

技术参数

型号	FC415S
类型	外置二分频影院音箱
频率响应	35Hz ~ 18kHz
阻抗	低:4Ω/高: 8Ω
额定功率	低:1000W / 高:150W
灵敏度（2.83v/1m）	低:101dB/高:110dB
最大峰值输出	低:137dB/高:137dB
覆盖角度（水平x垂直）	90° x40°
分频点	600Hz(Active)
单元系统组成	15”x2+4”x1
箱体尺寸（WxHxD）	873x1699x940(mm)
重量	95kg

至尊系列 豪华型影厅主音箱

FC515A

- 三分频（两驱动）专业影院音箱；
- 由一只φ100芯低频单元，一只φ100芯压缩式中频驱动器和一只φ75芯压缩式高频驱动器组成；
- 内置中、高频分频器，三分频的效果二分频的价格，节省功放投入成本；
- 灵敏度高，指向性好，功率大，失真小，音色纯正，性价比高；
- 适用于小型豪华电影院。

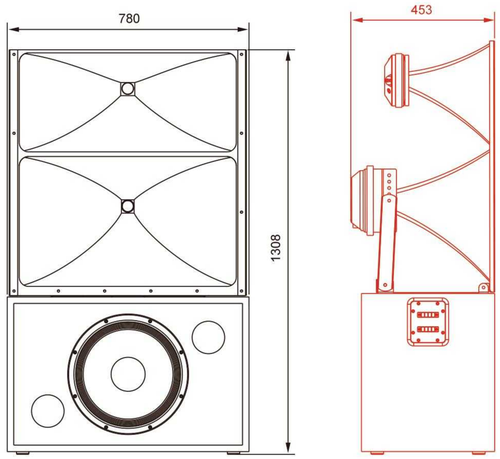



技术参数

型号	FC515A
类型	三分频（两驱动）专业影院音箱
频率响应	40Hz –20K Hz
阻抗	低:8Ω/中高:8Ω
额定功率	低:500W / 中高:250W
灵敏度（2.83v/1m）	低:98dB / 中高:110dB
最大峰值输出	低:131dB / 中高:140dB
覆盖角度（水平x垂直）	90° × 50°（H×V）
分频点	500Hz(Active) /2.3kHz(Passive)
单元系统组成（低/中/高）	15”×1+4”×1+3”×1
箱体尺寸（WxHxD）	780x1308x453mm
重量	68kg

至尊系列 豪华型影厅主音箱

FC515E

- 外置三分频；
- 由一只 ϕ75芯压缩式钕磁号角高音、一只 ϕ100芯压缩式号角中音和二只15”100芯低音组成；
- 专利技术，经典设计和配置，指向性好、解析力强、失真小、音色佳；
- 适用大中型豪华电影院；

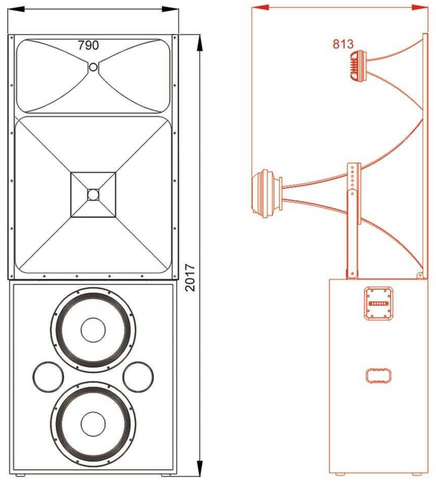

[特别提醒] 安装时多预留离墙1.2m。



技术参数

型号	FC515E
类型	外置三分频影院音箱
频率响应	35Hz–18kHz
阻抗	低:4Ω/中: 8Ω/ 高:8Ω
额定功率	低:1000W / 中:150W / 高:100W
灵敏度（2.83v/1m）	低:101dB / 中:110dB / 高:110dB
最大峰值输出	低:137dB / 中:137dB / 高:135dB
覆盖角度（水平x垂直）	90° × 50°（H×V）
分频点	低中:500Hz(Active) / 中高:2.3kHz(Active)
单元系统组成（低/中/高）	15”×2+4”×1+3”×1
箱体尺寸（WxHxD）	790×2017×813（mm）
重量	102 kg

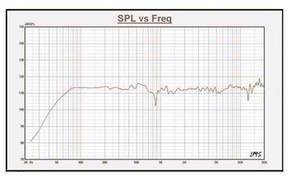

频响曲线

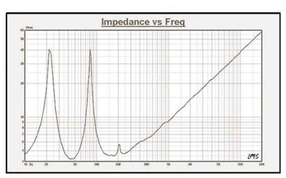

阻抗曲线

至尊系列 豪华型影厅主音箱

FC515T

- 外置三分频影院音箱；
- 由一只 ϕ100芯压缩式号角高音、一只 ϕ100芯压缩式号角中音和四只15”100芯低音组成；
- 专利技术，经典设计和配置，指向性好、解析力强、失真小、音色佳；
- 适用于大型豪华电影院；

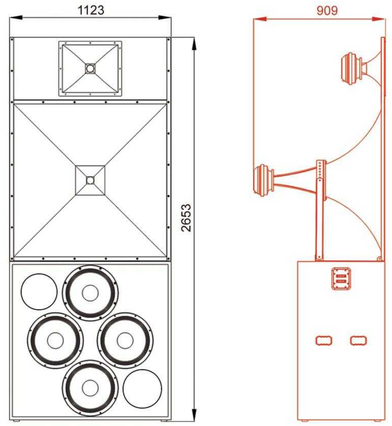

[特别提醒] 安装时多预留离墙1.2m。



技术参数

型号	FC515T
类型	外置三分频影院音箱
频率响应	35Hz ~ 16kHz
阻抗	低:2x4Ω/中:8Ω/高:8Ω
额定功率	低:2000W/中:150W/高:120W
灵敏度（2.83v/1m）	低:104/中:110/高:110dB
最大峰值输出	低:143dB/中:137dB/高:137dB
覆盖角度（水平x垂直）	90° x50°
分频点	600Hz(Active)/2.4kHz(Active)
单元系统组成（低/中/高）	15”x4+4”x1+4”x1
箱体尺寸（WxHxD）	1123x2653x909mm
重量	204kg

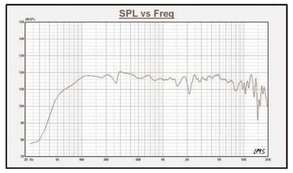

频响曲线

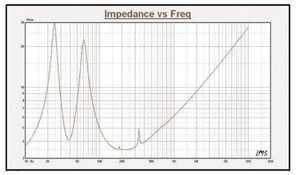

阻抗曲线

至尊系列 豪华型影厅主音箱

FC615T

- 三分频，可选择双路或三路驱动；
- 专利技术，灵敏度高，功率大，失真小，指向性好、音色佳；
- 由一只 ϕ100芯压缩式钕磁号角高音、2只10”75芯复合钕磁号角中音和4只15”100芯钕磁低音组成；
- 适用大型豪华电影院。

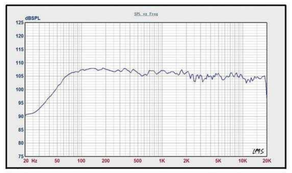

频响曲线

阻抗曲线



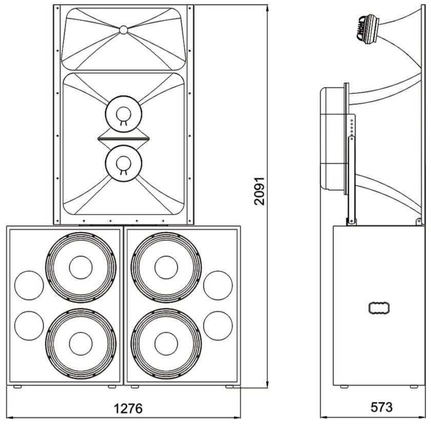

技术参数

型号	FC615T
类型	外置三分频影院音箱
频率响应	35Hz–20kHz
阻抗	低:2x4Ω/中:4Ω/高:8Ω
额定功率	低:3200W /中:600W / 高:120W
灵敏度（2.83v/1m）	低:103dB / 中:101dB / 高:110dB
最大峰值输出	低:138dB/中:135dB/高:137dB
覆盖角度（水平x垂直）	90° x 50°
分频点	250Hz(Active)/1.2kHz(Active)
单元系统组成（低/中/高）	15”x4+10”x2+4”x1
箱体尺寸（WxHxD）	1276x2091x573mm
重量	162kg

至尊系列 豪华型影厅环绕音箱

FCE410HⅡ&FCE08HⅡ

- 10”(FCE410HⅡ)，8”(FCE08HⅡ)是影院环绕扬声器系统；
- 功率大，灵敏度高，动态范围大，失真小的特点，能真实还原影片的声音；
- 适用于各类型豪华影院。

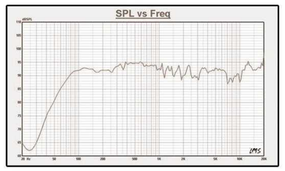

FCE410HⅡ 频响曲线

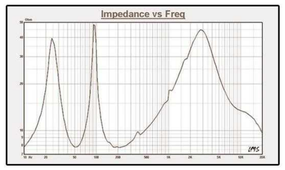

FCE410HⅡ阻抗曲线

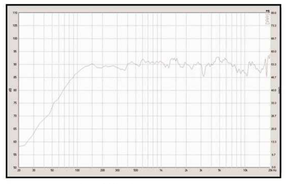

FCE08HⅡ频响曲线

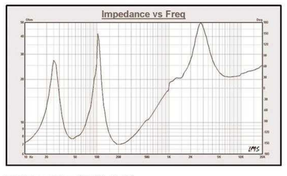

FCE08HⅡ阻抗曲线



技术参数

型号	FCE410HⅡ	FCE08HⅡ
类型	10”影院环绕音箱	8”影院环绕音箱
频率响应	45Hz –20kHz	50Hz –20kHz
阻抗	8Ω	8Ω
额定功率	250W	150W
灵敏度（2.83v/1m）	95 dB	92 dB
低音单元	10" 中低音 / 50mm音圈 / 250W	8" 低音 /38mm音圈 / 100W
高音单元	34mm音圈 / 30W	34mm音圈 / 30W
覆盖角（HxV）	100° x70°	100° x70°
分频点	2.7kHz	2.8kHz
最大声压级	119dB（连续）,125dB（峰值）	113dB（连续）,119dB（峰值）
箱体尺寸（WxHxD）	455x475x274（mm）	340 x 385x 217（mm）
重量	15kg	9.4kg

平面结构 (FCE410HⅡ/FCE08HⅡ)

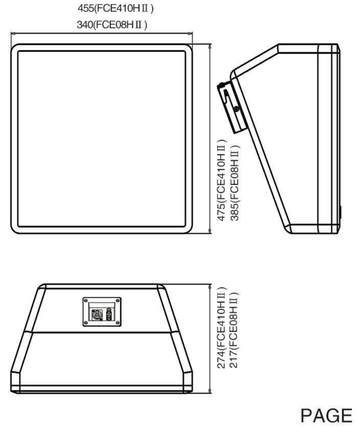

至尊系列 豪华型影厅环绕音箱

FCE415H

- 环绕音箱系统；
- 由一个 ϕ 44mm音圈的高频驱动器和一个15” ϕ 75mm音圈的低音喇叭组成；
- 灵敏度高， 功率大， 失真低， 真实地还原电影的声音；
- 适合于大型巨幕电影院。



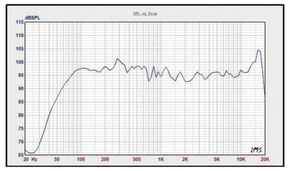

频响曲线

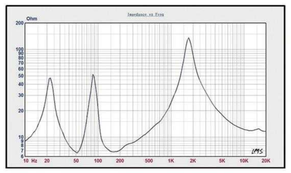

阻抗曲线

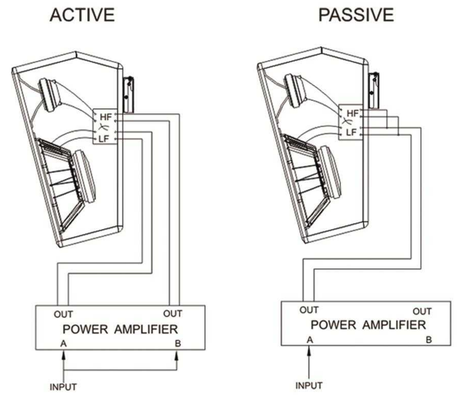

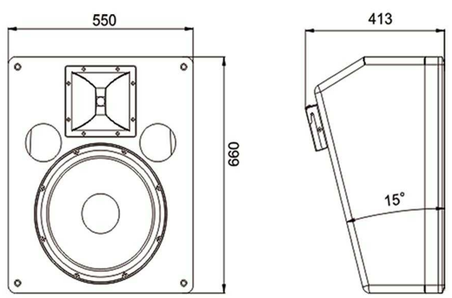

技术参数

型号	FCE415H
类型	15”影院环绕音箱
频率响应	50Hz–18kHz
阻抗	8Ω
额定功率	350W
灵敏度（2.83v/1m）	98dB
最大峰值输出	129dB
覆盖角度（水平x垂直）	100° ×60°
分频点	1.5kHz(Passive)
单元系统组成（L/H）	15” ×1+1.75” ×1
箱体尺寸（WxHxD）	550x660x413mm
重量	29kg

至尊系列 豪华型影厅超低音箱

FC418

- 高质量的超重低音音箱系统；
- 18” ϕ 100mm 音圈低音喇叭；
- 精心设计的壳体设计可使低频扩展到28Hz，高功率，低失真；
- 适用于中小型电影院。





频响曲线

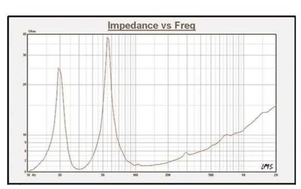

阻抗曲线

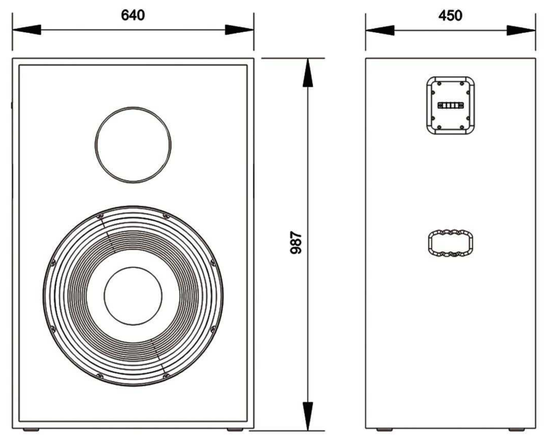

技术参数

型号	FC418
类型	1x18”影院超低音箱
频率响应	28Hz ~ 500Hz
阻抗	8Ω
额定功率	800W
灵敏度（2.83v/1m）	100dB
最大峰值输出	135dB（峰值）
覆盖角度（水平x垂直）	----
分频点	80 ~ 150Hz
单元系统组成	18” x1
箱体尺寸（WxHxD）	640x987x450(mm)
重量	50kg

至尊系列 豪华型影厅超低音箱

FC418S

- 高质量的超重低音系统；
- 2×18” ϕ100mm 音圈低音音箱；
- 功率高达1600W，精心设计的外壳可把低频扩展到28Hz，高功率低失真；
- 适用于中型大型电影院。





频响曲线

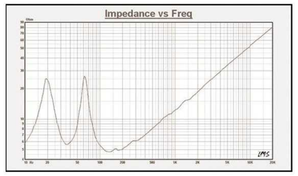

阻抗曲线

技术参数

型号	FC418S
类型	2×18”影院超低音箱
频率响应	26Hz ~ 500Hz
阻抗	4Ω
额定功率	1600W
灵敏度（2.83v/1m）	102dB
最大峰值输出	140dB（峰值）
覆盖角度（水平x垂直）	––
分频点	80 ~ 100Hz
单元系统组成	18”x2
箱体尺寸（WxHxD）	760x1207x600(mm)
重量	98kg

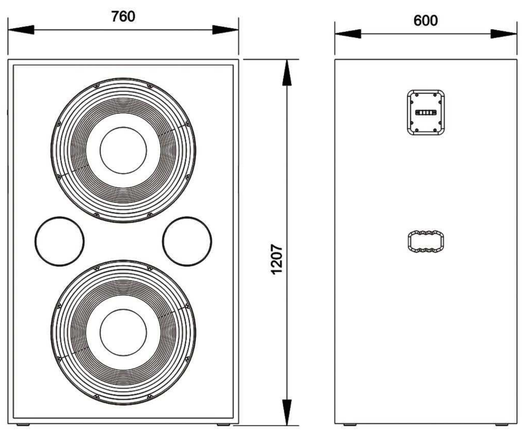

至尊系列 豪华型影厅超低音箱

FC21S

- FC21S是一款单21"倒相式超低频影院音箱；
- 箱体采用18mm高密度夹板制作，嵌槽式结构，刚性好；
- 箱体表面喷黑色小点子油漆，能承受各种摩擦和碰撞；
- 功率大、失真小、低频厚实有力，弹性好；
- 适用于大中型豪华电影院。

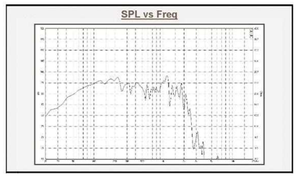

频响曲线

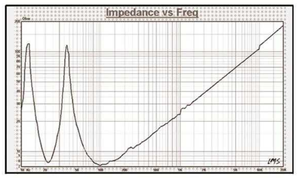

阻抗曲线



技术参数

型号	FC21S
类型	1x21"超低频影院音箱
频率响应(–10dB)	25Hz ~ 300Hz
灵敏度（1W@1M）	96dB
最大声压级	133dB
额定功率	1200W（连续），4800W（峰值）
额定阻抗	8Ω
输入方式	2x端子
低音单元	FA21125/ϕ125mm音圈/1200W/8Ω
箱体尺寸（WxHxD）	686x1016x483 (mm)
重量	50kg

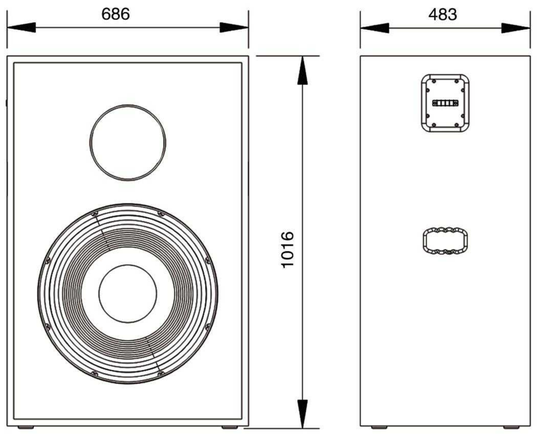

至尊系列 数字影厅音频系统解决方案

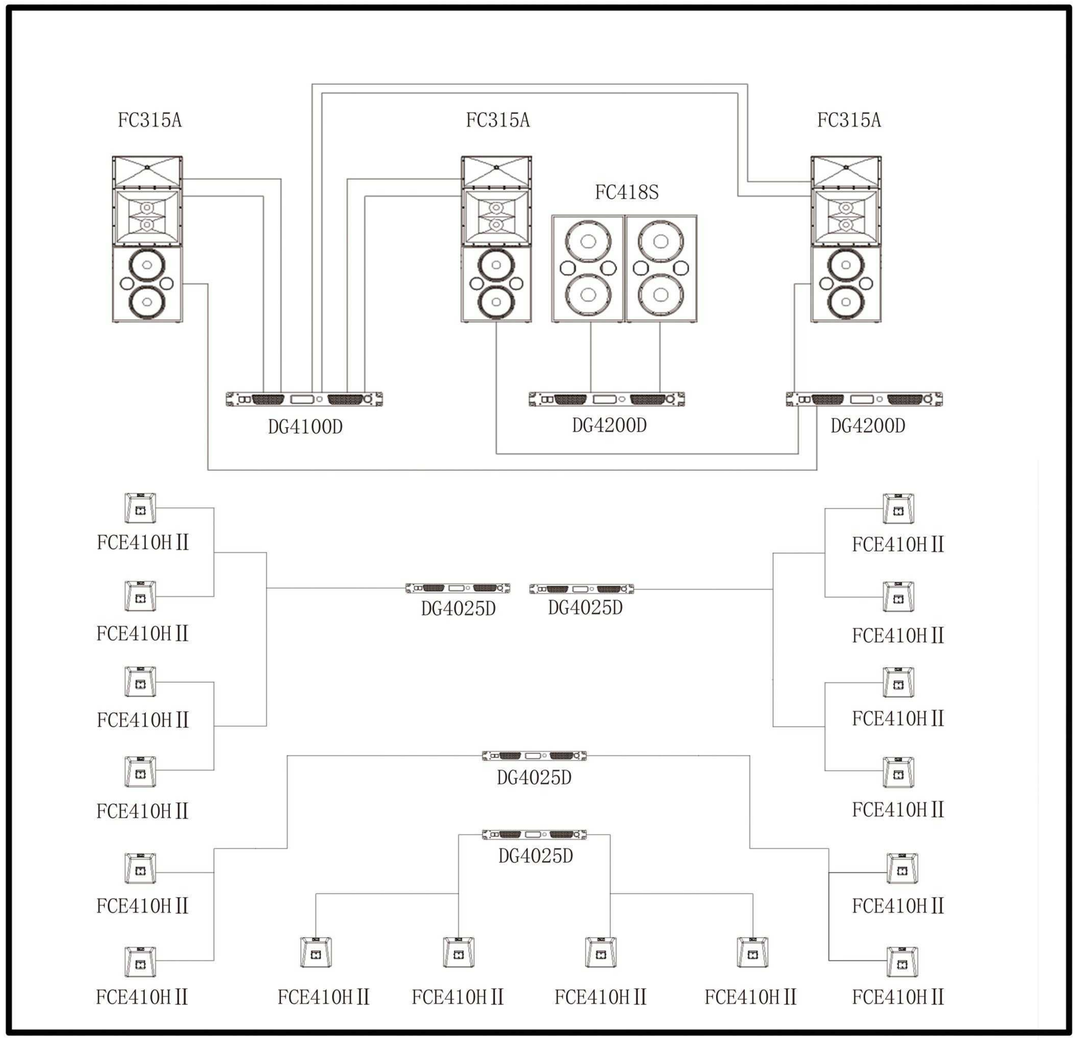

参考配置清单

类型	型号	数量	单位
主声道扬声器	FC315A	3	组
次低音扬声器	FC418S	2	只
环绕扬声器	FCE410HII	16	只
环绕扬声器支架	DC024	16	只
主中高功率放大器	DG4080D	1	台
主低+次低功率放大器	DG4200D	2	台
环绕功率放大器	DG4100D	1	台
机柜	JJD23U	1	只
音频处理器	APC875	1	台
时序电源	AZ-12N	1	台

Soundking | 音王

天籁系列 超薄型产品



KCD208/KCD210

超薄体验 空间的最大化

将相对狭小的空间最大化，提高场地效益，是商业密集区域建立影城要考虑的首要问题。

天籁系列由此而诞生！

全系列厚度260mm（FC3215H厚290mm），为节省场地空间量身定做，银幕后有效距离≥260mm即可，同等空间可增加一排观众席位。

为超薄箱体设计的超短中频和高频号角，通过部分压缩和扩展的手段，妥善地解决了F0偏高，指向特性变差的缺陷，发挥了低失真的高效优势；电脑辅助设计的低音扬声器和箱体，克服了超薄箱体的低频表现力差和容易产生驻波等问题，获得卓越的成效，成为国内首创！

配套的“钻石”外形环绕音箱造型独特，装饰性强，可通过色调的变化，适应不同风格的装饰；独特的高低音单元水平排列，发声中心提高，更适合低矮空间使用。

天籁系列 超薄型主音箱

FC3212A I

- 三分频三驱动/三分频两驱动双12”全频影院音箱。(超薄型，深度仅260mm)；
- 由二只φ65芯12”低音单元、一只38芯6.5”中音单元和一只φ44芯1”喉口的压缩式高音单元组成；
- 中、高频号角可以上下左右旋转；
- 功率大，失真小，性价比高；
- 适用于银幕后面进深狭窄的小型电影厅。

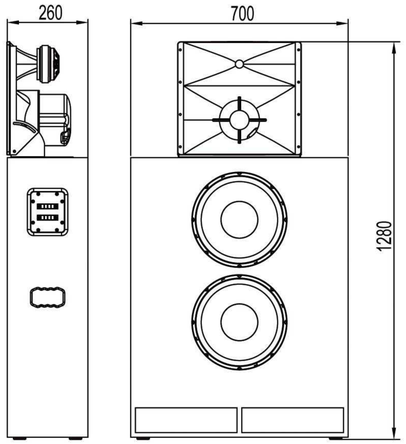



技术参数

型号	FC3212A I
类型	双12”三分频两驱动全频影院音箱
频率响应	35Hz －20kHz
阻抗	低:4Ω/中高:8Ω
额定功率	低:500W/中高:120W
灵敏度（2.83v/1m）	低:99dB/中高:100dB
最大峰值输出	低:132dB/中高:127dB
覆盖角度（水平x垂直）	90° × 60°
分频点（低中/中高）	300Hz(Active),2kHz(Passive)
单元系统组成(低/中/高)	12”×2＋6.5”×1+1.75”×1
箱体尺寸（WxHxD）	700×1280×260（mm）
重量	57kg



中高音频响曲线

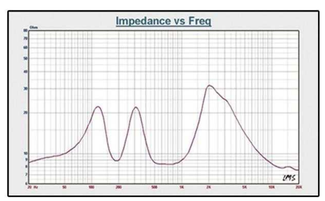

中高音阻抗曲线

天籁系列 超薄型主音箱

FC3215A I

- 三分频三驱动/三分频两驱动双15”全频影院音箱（超薄型，深度仅290mm）。
- 由两只φ65芯15”低音单元，一只38芯6.5”中音单元和一只φ44芯1”喉口的压缩式高音单元组成 。
- 中、高频号角可以上下左右旋转。
- 功率大，失真小，性价比高。
- 适用于银幕后面进深狭窄的中小型电影厅。

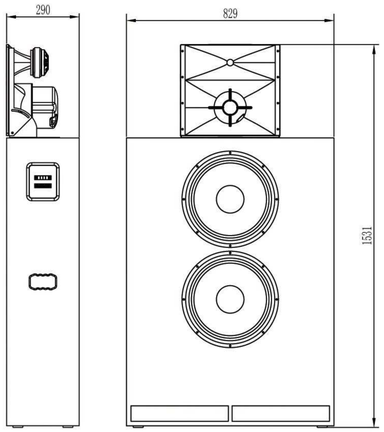



技术参数

型号	FC3215A I
类型	双15”三分频两驱动全频影院音箱
频率响应	32Hz －18kHz
阻抗	低:4Ω/中高:8Ω
额定功率	低:500W/中高:120W
灵敏度（2.83v/1m）	低:101dB/中高:100dB
最大峰值输出	低:134dB/中高:127dB
覆盖角度（水平x垂直）	90° × 45°
分频点（低中/中高）	300Hz(Active),2kHz (Passive)
单元系统组成(低/中/高)	15”×2＋6.5”×1+1.75”×1
箱体尺寸（WxHxD）	829×1531×290（mm）
重量	64kg

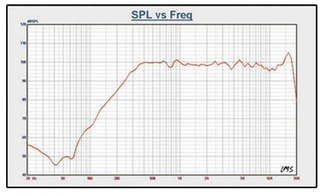

中高音频响曲线

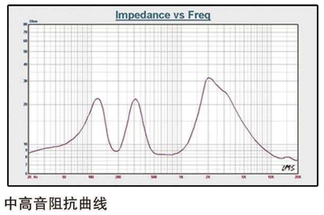

中高音阻抗曲线

天籁系列 超薄型主音箱

FC215H Ⅰ

- 单15”内置二分频全频影院音箱(超薄型,深度仅260mm)；
- 由一只φ75芯低音单元和一只φ44芯压缩式高音单元组成；
- 高音号角可以左右和上下旋转；
- 功率大、失真小、性价比高；
- 适用于银幕后面进深狭窄的中小型电影厅。

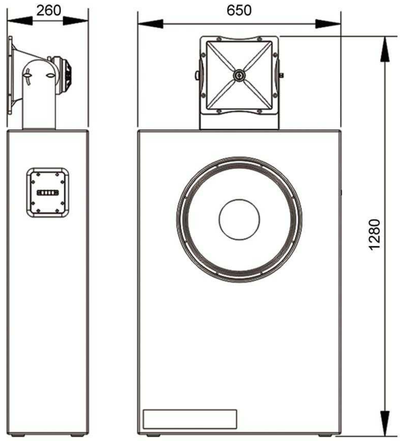



技术参数

型号	FC215H Ⅰ
类型	内置二分频15”全频影院音箱
频率响应	38 Hz–18kHz
阻抗	8Ω
额定功率	400W
灵敏度（2.83v/1m）	99dB
最大峰值输出	125dB(连续) 131dB（峰值）
覆盖角度（水平x垂直）	80° × 50°
分频点	1.8 kHz(Passive)
单元系统组成	15”×1＋1.75”×1
箱体尺寸（WxHxD）	650×1280×260(mm)
重量	49.5kg

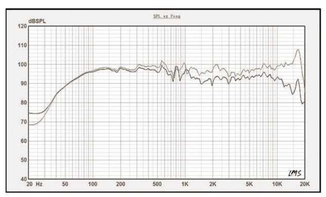

频响曲线

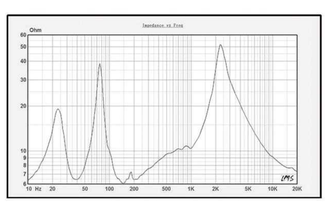

阻抗曲线

天籁系列 超薄型超低音箱

FC418 Ⅰ

- 超低频影院音箱(超薄型，深度仅260mm)
- 由一只18”φ100芯超低频单元组成
- 功率大，失真小，下潜深，高性价比
- 适用于银幕后面进深狭窄的中小型电影院

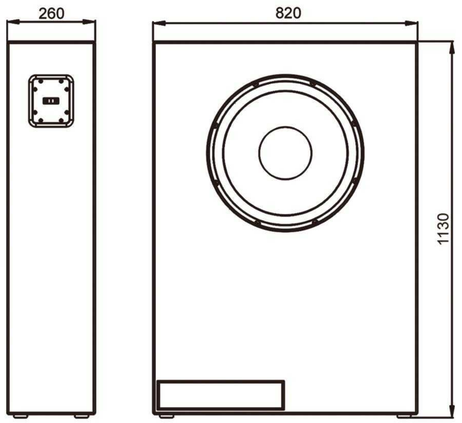



技术参数

型号	FC418 Ⅰ
类型	超低频影院音箱
频率响应	26Hz–150Hz
阻抗	8Ω
额定功率	600W
灵敏度（2.83v/1m）	98dB（2.83v/1m）
最大峰值输出	132dB(峰值)
覆盖角度（水平x垂直）	————
分频点	80–120Hz
单元系统组成(低/高)	18”×1
箱体尺寸（WxHxD）	820×1130×260(mm)
重量	58kg



频响曲线

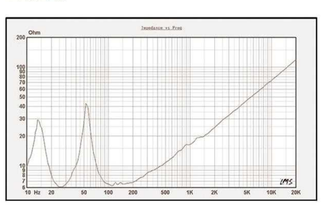

阻抗曲线

天籁系列 钻石型环绕音箱

KCD210/KCD208

- 10”(KCD210)，8”（KCD208）是影院环绕组合扬声器
- 功率大，灵敏度高，动态范围大，失真小，能真实还原影片的声音
- 新潮钻石外形，多种色调可选，适配各种风格的装修环境
- 扬声器平行设计，声中心上移，适用场地高度受限的各类中小型豪华影院



黑色 绛红 深蓝 浅蓝 金色

KCD210三视图

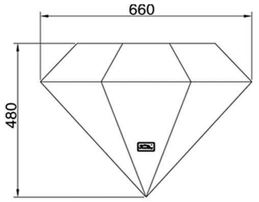

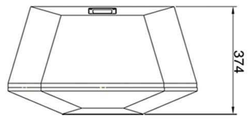

KCD208三视图

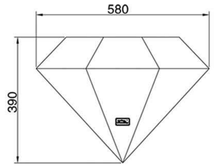

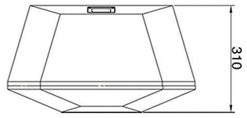

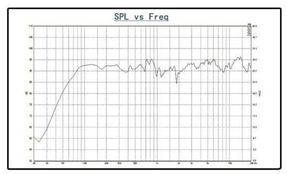

KCD210频响曲线

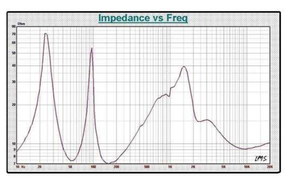

KCD210阻抗曲线

技术参数

型号	KCD210	KCD208
类型	二分频10”全频音箱	二分频8”全频音箱
频率响应	48Hz －20kHz (–10dB)	51Hz －20kHz (–10dB)
灵敏度（2.83v/1m）	96dB	94dB
抗阻	8Ω	8Ω
额定功率/峰值功率	250W/1000W	150W/600W
分频点	1.8kHz	2.5kHz
低音/高音单元	10”x 1 +Al膜 /1.35”x 1	8”x 1 + Al膜 /1.35” x 1
覆盖角	90° x60°	90° x60°
最大声压级	120dB（连续）、126dB（峰值）	116dB（连续）、122dB（峰值）
箱体尺寸（WxHxD）	660x480x374(mm)	580x390x310(mm)
重量	13 kg	9 kg

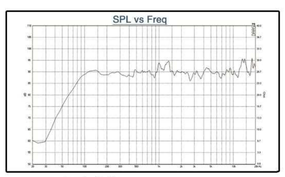

KCD208频响曲线

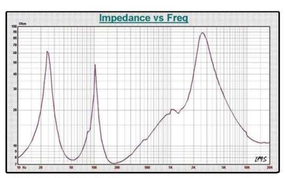

KCD208阻抗曲线

天籁系列 数字影厅音频系统参考解决方案

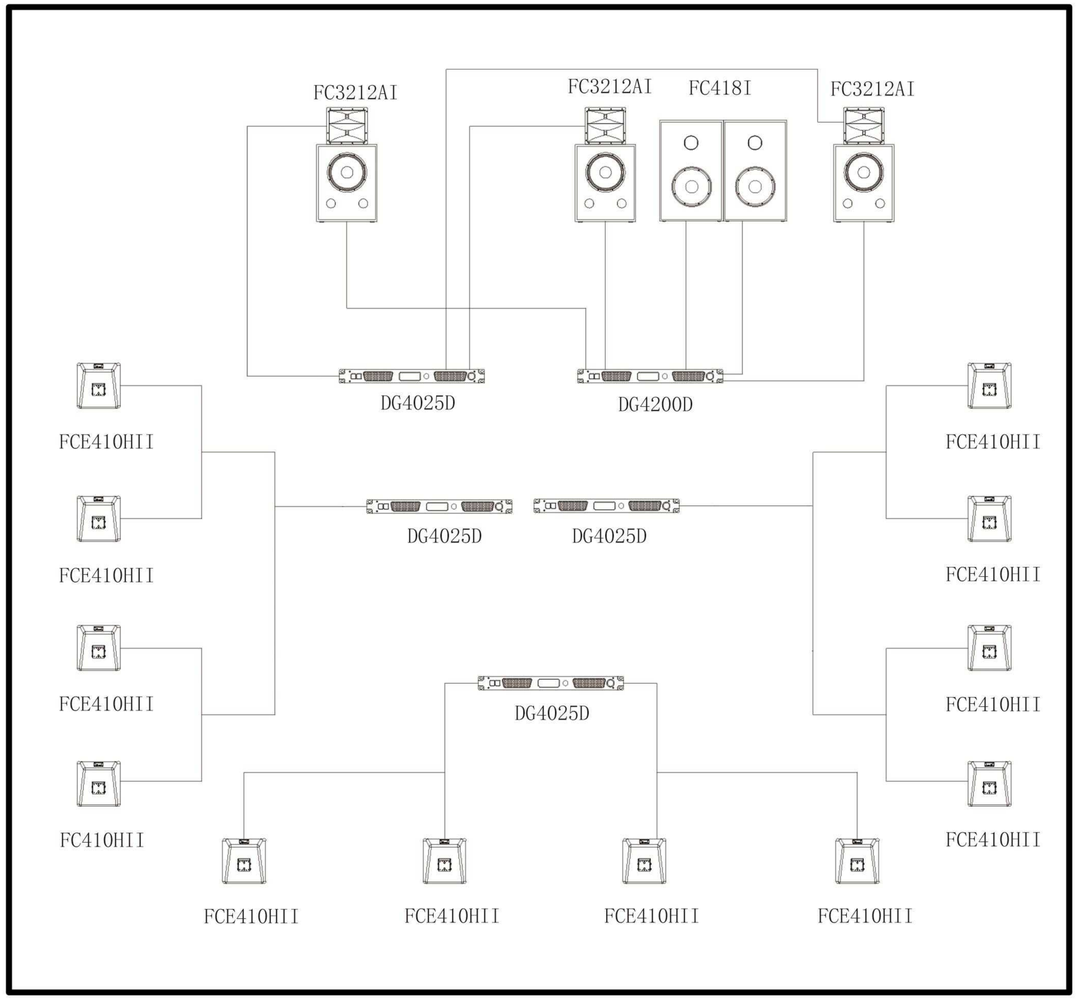

参考配置清单

类型	型号	数量	单位
主声道扬声器	FC3212AI	3	组
次低音扬声器	FC418I	2	只
环绕扬声器	FCE410HII	12	只
环绕扬声器支架	DC024	12	只
主低+次低功率放大器	DG4200D	1	台
主中高功率放大器	DG4025D	1	台
环绕功率放大器	DG4100D	3	台
机柜	JJD23U	1	只
音频处理器	APC875	1	台
时序电源	AZ-12N	1	台

和谐系列 标准型影厅产品



延续经典 震撼升级

和谐系列是专门为适应二、三线城市及中小场地高效还音的需求，继承了至尊系列的纯正血统，瞬态好，失真小，指向性强，解析力高。

标志性旗舰产品“5”系列，国内首创并批量运用的100芯大功率“中频压缩式驱动器”技术，配合精准设计的双径向号角，是高标准影院的最佳选择。

- 最合理的配置，沿用看全部关键技术措施和元素，改良和提升了老款的不足。
- 针对性的优化了特性品质。
- 提高了效率和性价比。
- 更加简单实用。

和谐系列 标准型影厅主音箱

FC515Ⅱ

- 三分频（三驱动）专业影院主音箱；
- 由两只15”ϕ75芯低频单元，一只ϕ100芯压缩式中频驱动器和一只ϕ75芯压缩式高频驱动器组成；
- 灵敏度高，力度强劲，低失真，音色圆润、清新、解析力强，指向性好，性价比高；
- 适用于中型豪华电影院。

FC515AⅡ

- 三分频（两驱动）专业影院主音箱；
- 由两只15”ϕ75芯低频单元，一只ϕ100芯压缩式中频驱动器和一只ϕ75芯压缩式高频驱动器组成；
- 内置中、高频分频器，节省功放投入成本；
- 灵敏度高，力度强劲，低失真，音色圆润、清新、解析力强，指向性好，性价比高；
- 适用于中型豪华电影院。

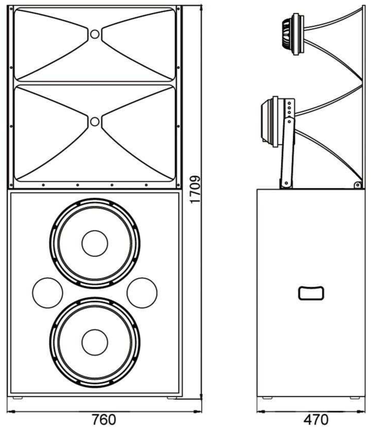



技术参数

型号	FC515Ⅱ	FC515AⅡ
类型	三分频（三驱动）影院音箱	三分频（两驱动）影院音箱
频率响应	32Hz –20kHz	32Hz –20kHz
阻抗	低: 4Ω/ 中: 8Ω /高: 8Ω	低:4Ω/中高:8Ω
额定功率	低: 800W/ 中: 150W/ 高: 100W	低:800W/中高:250W
灵敏度（2.83v/1m）	低: 101dB/ 中: 113dB/ 高:106dB	低:101dB/中高:110dB
最大峰值输出	低:136dB/中: 139dB/ 高:131dB	低:136dB/中高:135dB
覆盖角度（水平x垂直）	90°×50°	90°×50°
分频点（低中/中高）	500 Hz(Active)/2.3kHz(Active)	500 Hz(Active)/2.3kHz(Passive)
单元系统组成（低/中/高）	15”×2+4”×1+3”×1	15”×2+4”×1+3”×1
箱体尺寸（WxHxD）	760×1709×470（mm）	760×1709×470（mm）
重量	81kg	82kg

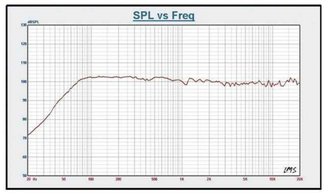

频响曲线

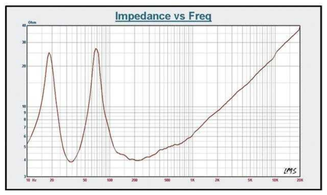

阻抗曲线

和谐系列 标准型影厅主音箱

FC415SⅡ

- 外置二分频；
- 100芯压缩式驱动器恒指向高音号角，覆盖角度好；
- 灵敏度高，功率大，高解析力失真小，2x15”100芯低频系统；
- 适用中型豪华电影院。

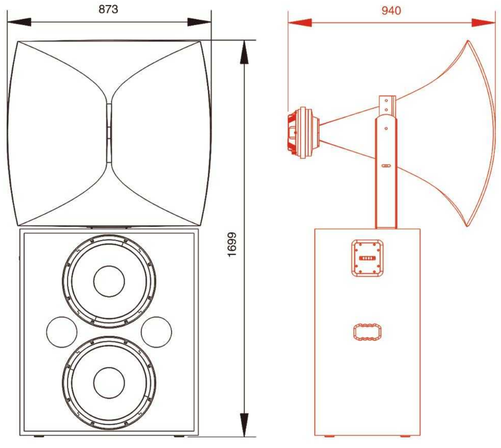

[特别提醒] 安装时多预留离墙1.2m。





频响曲线

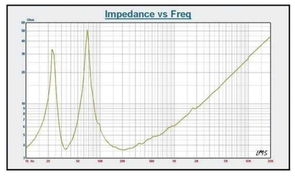

阻抗曲线

技术参数

型号	FC415SⅡ
类型	外置二分频影院音箱
频率响应	35Hz ~ 18kHz
阻抗	低:4Ω/高: 8Ω
额定功率	低:1000W / 高:120W
灵敏度（2.83v/1m）	低:100dB/高:110dB
最大峰值输出	低:136dB/高:137dB
覆盖角度（水平x垂直）	90° x40°
分频点	600Hz(Active)
单元系统组成	15”x2+4”x1
箱体尺寸（WxHxD）	873x1699x940(mm)
重量	95kg

和谐系列 标准型影厅主音箱

FC415Ⅱ

- 两分频（两驱动）专业影院主音箱；
- 由一个φ75芯压缩式高频驱动器和二只15”φ75芯低频单元组成；
- 灵敏度高，指向性好，功率大，失真小，音色纯正，性价比高；
- 适用于中小型电影院。

FC415AⅡ

- 内置两分频专业影院主音箱；
- 由两只15”φ75芯低频单元和一只φ75芯压缩式高频驱动器组成；
- 内置分频器，可直接输入全频主声道信号，节省功放投入成本；
- 灵敏度高，指向性好，功率大，失真小，音色纯正，性价比高；
- 适用于中小型电影院。



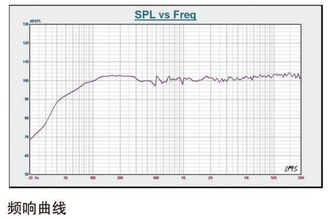

频响曲线



阻抗曲线

技术参数

型号	FC415Ⅱ	FC415AⅡ
类型	两分频（两驱动）影院主音箱	内置两分频影院主音箱
频率响应	32Hz–20kHz	32Hz–20kHz
阻抗	低:4Ω/高:8Ω	4Ω
额定功率	低:800W/高:100W	900W
灵敏度（2.83v/1m）	低:101dB/高:106dB	101dB
最大峰值输出	低:136dB/高:131dB	136dB
覆盖角度（水平x垂直）	80°×40°	80°×40°
分频点	1.5kHz(Active)	1.5kHz(Passive)
单元系统组成（低/高）	15”×2+3”×1	15”×2+3”×1
箱体尺寸（WxHxD）	760×1232×400（mm）	760×1232×400（mm）
重量	64kg	65kg

和谐系列 标准型影厅主音箱

FC315Ⅱ

- 三分频（三驱动）专业影院主音箱；
- 由两只15”ϕ75芯低频单元，两只ϕ38芯中频单元和一只ϕ44芯压缩式高频驱动器组成；
- 灵敏度高，指向性好，功率大，失真小，音色纯正，性价比高；
- 适用于中小型电影院。

FC315AⅡ

- 三分频（两驱动）专业影院主音箱；
- 由两只15”ϕ75芯低频单元，两只ϕ38芯中频单元和一只ϕ44芯压缩式高频驱动器组成；
- 内置中、高频分频器，节省功放投入成本；
- 灵敏度高，指向性好，功率大，失真小，音色厚实、清晰，性价比高；
- 适用于中小型电影院。

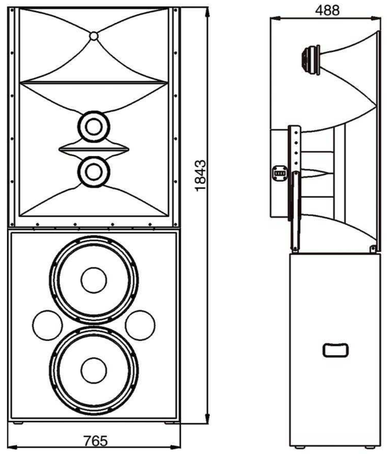





频响曲线

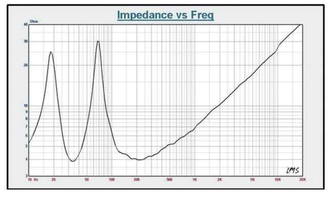

阻抗曲线

技术参数

型号	FC315Ⅱ	FC315AⅡ
类型	三分频(三驱动)影院音箱	三分频(二驱动)影院主音箱
频率响应	32Hz –20kHz	32Hz –20kHz
阻抗	低:4Ω/中:8Ω/高:8Ω	低:4Ω/中高:8Ω
额定功率	低:800W/中:280W/高:60W	低:800W/中高:340W
灵敏度(2.83v/1m)	低:101dB/中:105dB/高:110dB	低:101dB/中高:105dB
最大峰值输出	低:136dB/中:135dB/高:132dB	低:136dB/中高:135dB
覆盖角度(水平x垂直)	80°×45°	80°×45°
分频点	低中:400Hz(Active)/中高2.3kHz(Active)	400Hz(Active)/2.3kHz(Passive)
单元系统组成(低/中/高)	15”×2+6.5”×2+1.75”×1	15”×2+6.5”×2+1.75”×1
箱体尺寸(WxHxD)	765×1843×488(mm)	765×1843×488(mm)
重量	86kg	87.5kg

和谐系列 标准型影厅主音箱

FC315AⅡ-1

- 三分频（两驱动）专业影院主音箱；
- 由两只15”ϕ75芯低频单元，两只ϕ38芯中频单元和一只ϕ44芯压缩式高频驱动器组成；
- 内置中、高频分频器，节省功放投入成本；
- 灵敏度高，指向性好，功率大，失真小，音色厚实、清晰，性价比高；
- 适用于中小型电影院。

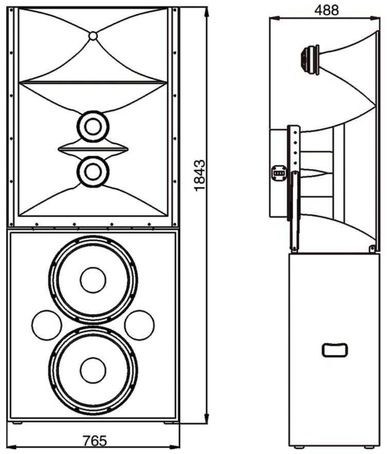





频响曲线

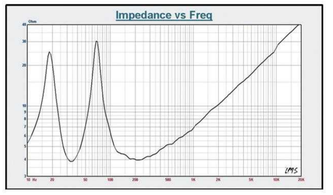

阻抗曲线

技术参数

型号	FC315AⅡ–1
类型	三分频（两驱动）影院主音箱
频率响应	32Hz –20kHz
阻抗	低:4Ω/中高:8Ω
额定功率	低:1000W/中高:340W
灵敏度(2.83v/1m)	低:101dB/中高:105dB
最大峰值输出	低:137dB/中高:137dB
覆盖角度(水平x垂直)	80°×45°
分频点	400Hz(Active)/2.3kHz(Passive)
单元系统组成(低/中/高)	15”×2+6.5”×2+1.75”×1
箱体尺寸(WxHxD)	765×1843×488（mm）
重量	87.5kg

和谐系列 标准型影厅主音箱

FC215AⅡ

- 内置两分频专业影院主音箱；
- 由一只15”φ75芯低频单元和一只φ44芯压缩式高频驱动器组成；
- 内置分频器，可直接输入全频主声道信号，节省功放投入成本；
- 高效率，低失真，音色清晰、圆润，还原度好，性价比高，安装调试方便；
- 适用于小型电影院。



频响曲线

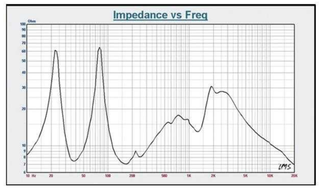

阻抗曲线



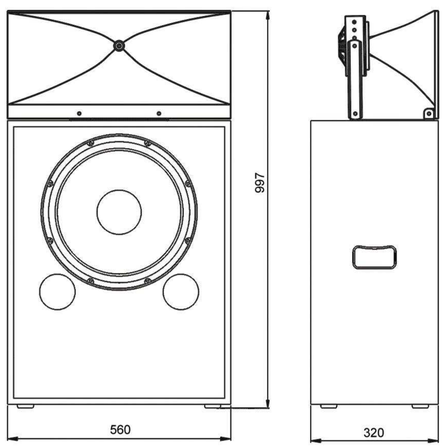

技术参数

型号	FC215AⅡ
类型	内置两分频影院主音箱
频率响应	37Hz –20kHz
阻抗	8Ω
额定功率	400W
灵敏度（2.83v/1m）	98dB
最大峰值输出	130dB
覆盖角度（水平x垂直）	90°×40°
分频点	2.0kHz(Passive)
单元系统组成（低/高）	15”×1+1.75”×1
箱体尺寸（WxHxD）	560×997×320（mm）
重量	35kg

和谐系列 标准型影厅超低音箱

FC418Ⅱ

- 超低频影院音箱；
- 由一只φ100芯18”超低频单元组成；
- 功率大，失真小，高性价比；
- 适用于中小型电影院。

FC418Ⅱ-1

- 超低频影院音箱；
- 由一只φ100芯18”超低频单元组成；
- 功率大，失真小，高性价比；
- 适用于中小型电影院。



频响曲线

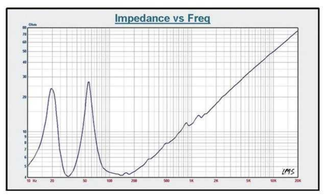

阻抗曲线



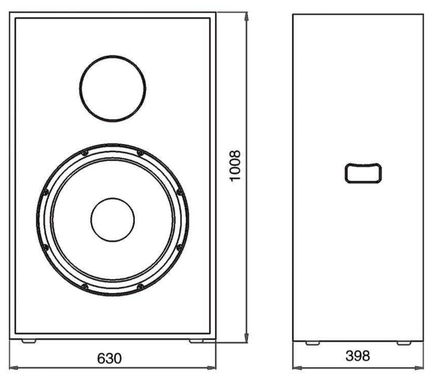

技术参数

型号	FC418Ⅱ	FC418Ⅱ–1
类型	1x18”超低频影院音箱	1x18”超低频影院音箱
频率响应	31Hz–500Hz	31Hz–500Hz
阻抗	4Ω	4Ω
额定功率	600W	800W
灵敏度（2.83v/1m）	98dB	99dB
最大峰值输出	132dB	133dB
分频点	80–150 Hz	80–150 Hz
单元系统组成	18”x1	18”x1
箱体尺寸（WxHxD）	630x1008x398（mm）	630x1008x398（mm）
重量	43kg	43kg

和谐系列 标准型影厅超低音箱

FC418SⅡ

- 超低频影院音箱；
- 由两只φ100芯18”超低频单元组成；
- 1200W超大功率设计，优秀的箱体设计低频扩展至28Hz，动态足，力度大，失真小，下潜深，性价比高；
- 适用于中型电影院。

FC418SⅡ-1

- 超低频影院音箱；
- 由两只φ100芯18”超低频单元组成；
- 1200W超大功率设计，优秀的箱体设计低频扩展至28Hz，动态足，力度大，失真小，下潜深，性价比高；
- 适用于中型电影院。



频响曲线

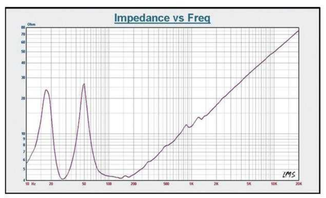

阻抗曲线



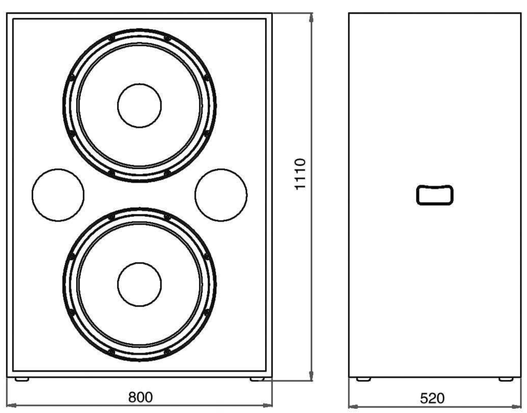

技术参数

型号	FC418SⅡ	FC418SⅡ-1
类型	2 x18”超低频影院音箱	2 x18”超低频影院音箱
频率响应	28Hz-500Hz	28Hz-500Hz
阻抗	4Ω	4Ω
额定功率	1200W	1600W
灵敏度（2.83v/1m）	101dB	102dB
最大峰值输出	138dB	140dB
分频点	80-150 Hz	80-150 Hz
单元系统组成	18”×2	18”×2
箱体尺寸（WxHxD）	800×1110×520（mm）	800×1110×520（mm）
重量	70kg	70kg

和谐系列 数字影厅音频系统解决方案

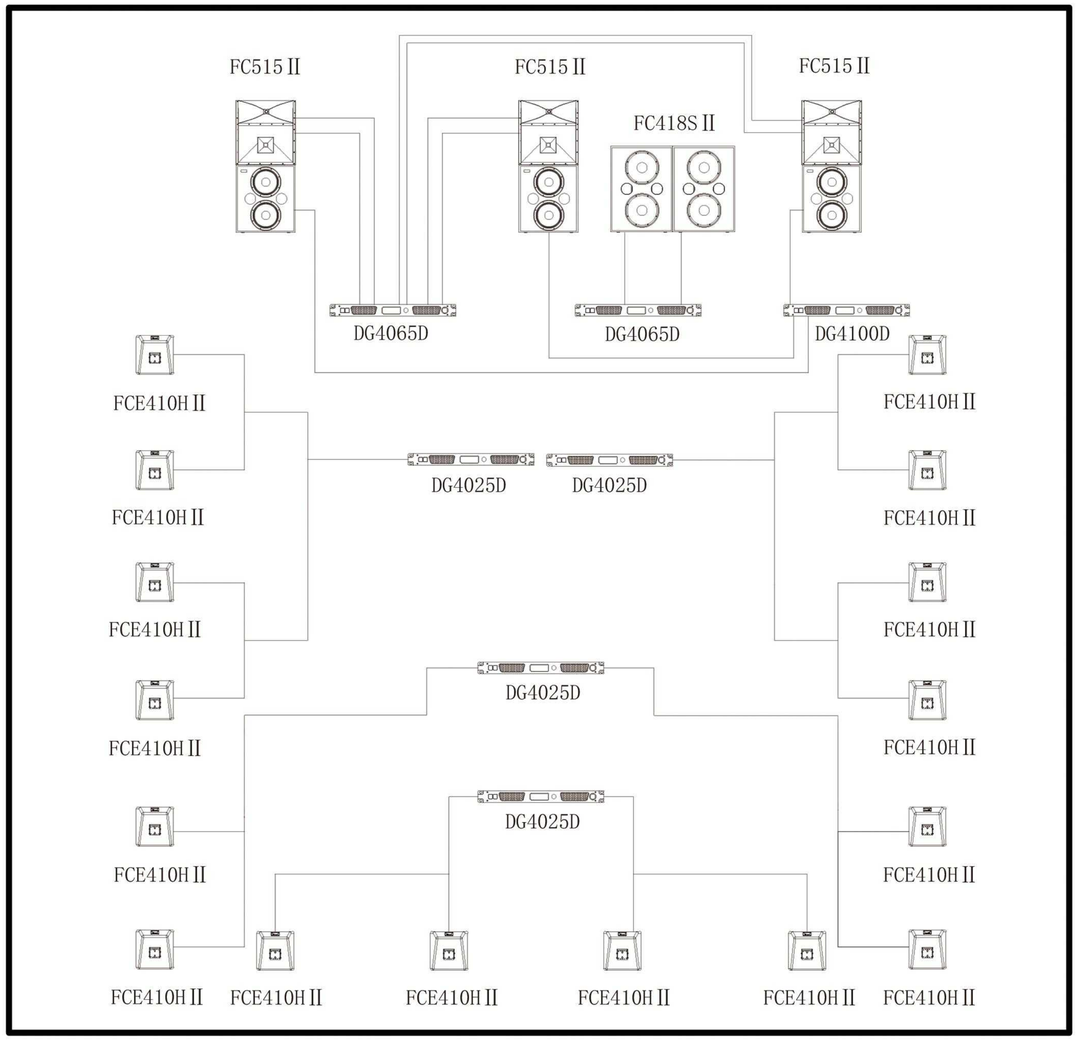

参考配置清单

类型	型号	数量	单位
主声道扬声器	FC515AII	3	组
次低音扬声器	FC418SII	2	只
环绕扬声器	FCE410HII	16	只
环绕扬声器支架	DC024	16	只
主中高功率放大器	DG4065D	1	台
主低功率放大器	DG4100D	1	台
超低功率放大器	DG4065D	1	台
环绕功率放大器	DG4025D	4	台
机柜	JJD36U	1	只
音频处理器	APC865	1	台
时序电源	AZ-12N	1	台

荣耀系列 标准型影厅产品



延续经典 震撼升级

荣耀系列是专门为适应二、三线城市及中小场地高效还音的需求，继承了至尊系列的纯正血统，瞬态好，失真小，指向性强，解析力高。

标志性旗舰产品“5”系列，国内首创并批量运用的100芯大功率“中频压缩式驱动器”技术，配合精准设计的双径向号角，是高标准影院的最佳选择。

- 最合理的配置，沿用看全部关键技术措施和元素，改良和提升了老款的不足。
- 针对性的优化了特性品质。
- 提高了效率和性价比。
- 更加简单实用。

荣耀系列 主音箱

FC315ZD / FC315DD

专为影院而研发的扬声器系统；具有功率强劲，高灵敏度，高声压级，动态范围大，音色圆润、超强解析力，指向性好等优势。

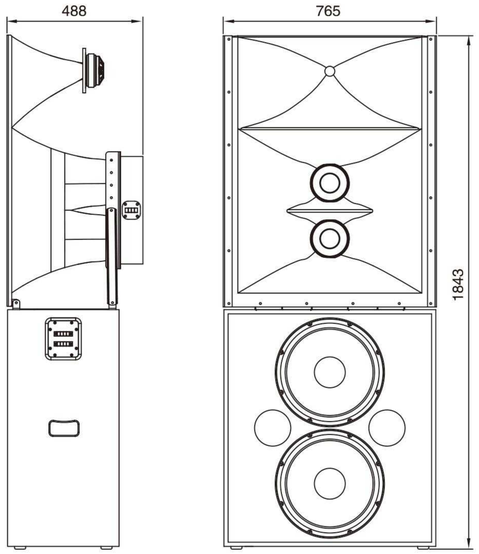



技术参数

型 号	FC315ZD	FC315DD
类 型	三分频二驱动影院主音箱	三分频二驱动影院主音箱
频率响应	38Hz ~ 20kHz(±3dB)	38Hz ~ 20kHz(±3dB)
额定阻抗	低：4Ω/中高：8Ω	低：4Ω/中高：8Ω
额定功率	低：800W/中高：300W	低：800W/中高：400W
灵敏度（1W/1m）	低：101dB/中高：105dB	低：101dB/中高：106dB
最大峰值声压级	低：136dB/中高：136dB	低：136dB/中高：138dB
覆盖角（HxV）–6dB	90° × 50°	90° × 50°
分频点（低中/中高）	400Hz(Active) / 2.5kHz(Passive)	400Hz(Active) / 2.3kHz(Passive)
低音单元	2x15”低音 / 3”音圈	2x15”低音 / 3”音圈
中音单元	2x6.5”	2x6.5”
高音单元	1.75”压缩驱动器	3”压缩驱动器
箱体尺寸（WxHxD）	765 × 1843 × 488（mm）	765 × 1843 × 488（mm）
重量	99kg（MHF50kg）	100kg（MHF51kg）

荣耀系列 主音箱

FC315MD

- 三分频两驱动专业影院音箱（超薄型,深度仅290mm）；
- 由两只φ75芯15″低频单元，一只φ38芯6.5″钕磁中频单元和一只φ44芯压缩式高频单元组成；
- 中高频号角，可水平/垂直方向调整角度；
- 具有灵敏度高，指向性好、失真小，性价比高等特点；

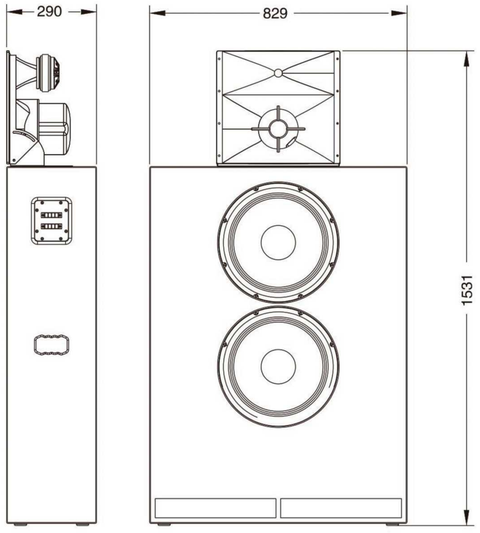



技术参数

型号	FC315MD
类型	三分频两驱动专业影院音箱
频率响应	30Hz –18kHz
阻抗	低4Ω/中高8Ω
额定功率	低600W/中高250W
灵敏度（1W@1m）	低101dB/中高104dB
最大峰值输出	低135dB/中高134dB
覆盖角度（水平x垂直）	90° x60°
分频点	低中350Hz (Active) 中高2kHz (Passive)
单元系统组成	15″ x2+6.5″ x 1 +1.75″ x 1
体积（W*H*D）	829x1531x290mm
重量	70kg

荣耀系列 主音箱

FC3115A

- 三分频专业影院音箱（超薄型,深度仅300MM)；
- 由一只φ75芯15"低频单元和一只φ38芯6.5"中频单元和一只φ44芯压缩式高频单元组成;
- 中高频号角，可水平/垂直方向调整角度;
- 具有灵敏度高，指向性好、失真小，性价比高等特点;

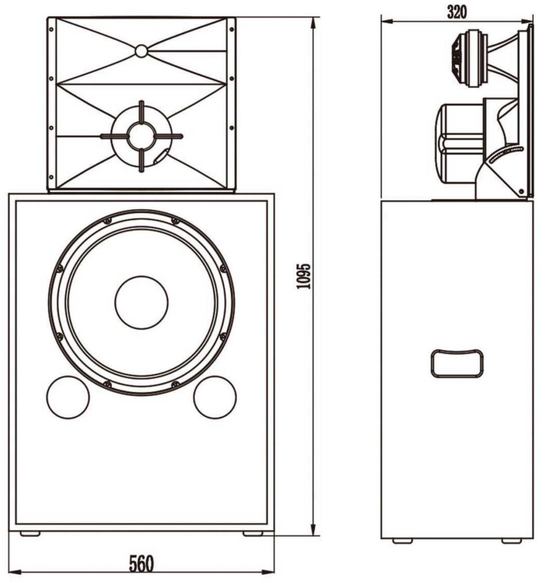



技术参数

型号	FC3115A
类型	三分频两驱动专业影院音箱
频率响应	45Hz –18kHz
阻抗	低8Ω/ 中高8Ω
额定功率	低400W / 中高150W
灵敏度（1W@1m）	低98dB / 中高103dB
最大峰值输出	低130dB / 中高131dB
覆盖角度（水平x垂直）	90° x60°
分频点	低中350Hz (Passive)/ 中高2k(Passive)
单元系统组成	15″ x1+6.5″ x1+1.75″ x 1
体积（W*H*D）	560x1095x320mm
重量	38kg

荣耀系列 主音箱

FC315XD

专为影院而研发的扬声器系统；具有功率强劲，高灵敏度，高声压级，
动态范围大，音色圆润、超强解析力，指向性好等优势。

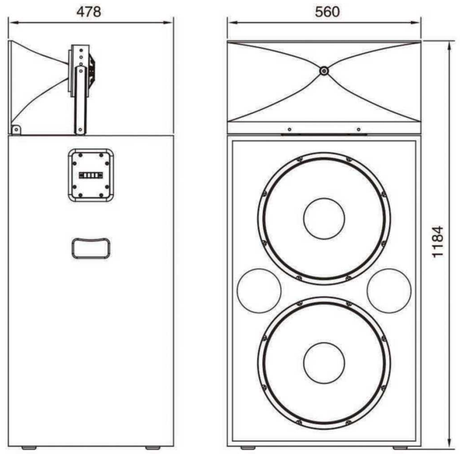



技术参数

型 号	FC315XD
类 型	两分频影院主音箱
频率响应	38Hz ~ 20kHz(±3dB)
额定阻抗	4Ω
额定功率	600W
灵敏度（1W/1m）	99dB
最大峰值声压级	132dB
覆盖角（HxV）–6dB	90° × 50°
分频点（低/高）	2.3kHz
低音单元	2x15”低音 / 2”音圈
高音单元	1.75”压缩驱动器
箱体尺寸（WxHxD）	560 × 1184 × 478 （mm）
重量	50kg（HF6.8kg）

荣耀系列 主音箱

FC415AD

- 两分频专业影院音箱（超薄型,深度仅300MM）；
- 由两只φ75芯15"低频单元和一只φ75芯压缩式高频驱动器组成；
- 内置分频器，可直接输入全频主声道信号，节省功放投入成本；
- 具有灵敏度高，指向性好、功率大、音色纯正，失真小，性价比高；
- 适用于中小型电影院

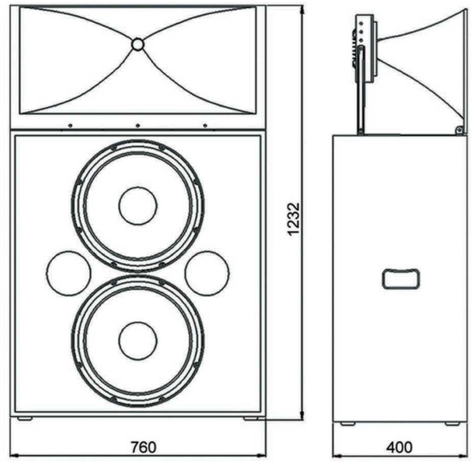



技术参数

型 号	FC415AD
类 型	两分频专业影院主音箱
频率响应	32Hz ~ 20kHz
额定阻抗	4Ω
额定功率	700W
灵敏度（1W@1m）	102dB
最大峰值声压级	136dB
覆盖角（HxV）–6dB	80° × 40°
分频点（低/高）	1.5kHz（Passive）
单元系统组成	2x15”低音 / 2”音圈
	1x3”压缩驱动器
箱体尺寸（WxHxD）	760 × 1232 × 400 （mm）
重量	65kg

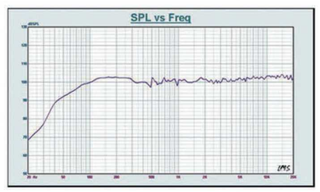

频响曲线

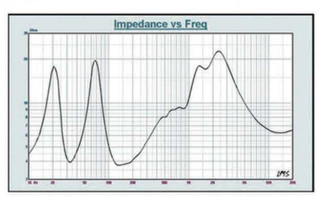

阻抗曲线

荣耀系列 主音箱

FC152C

- 两分频专业影院音箱（超薄型,深度仅300MM）;
- 由一只φ75芯15"低频单元和一只φ44芯压缩式高频单元组成;
- 高频号角，可水平方向正负15度调整角度;
- 具有灵敏度高，指向性好、失真小，性价比高等特点;



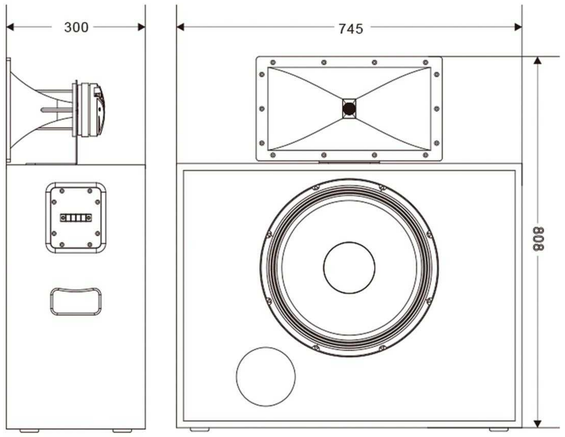

技术参数

型 号	FC152C
类 型	两分频专业影院主音箱
频率响应	40Hz ~ 20kHz
额定阻抗	8Ω
额定功率	350W
灵敏度（1W@1m）	99dB
最大峰值声压级	130dB
覆盖角（HxV）–6dB	90° × 40°
分频点（低/高）	2.2kHz（Passive）
单元系统组成	1x15”低音 / 2”音圈
	1.75”压缩驱动器
箱体尺寸（WxHxD）	745 × 808 × 300 （mm）
重量	28.5kg

荣耀系列 主音箱

FC153C

- 两分频专业影院音箱（超薄型,深度仅300MM）;
- 由两只φ75芯15"低频单元和一只φ44芯压缩式高频单元组成;
- 高频号角，可水平方向正负15度调整角度;
- 具有灵敏度高，指向性好、失真小，性价比高等特点;



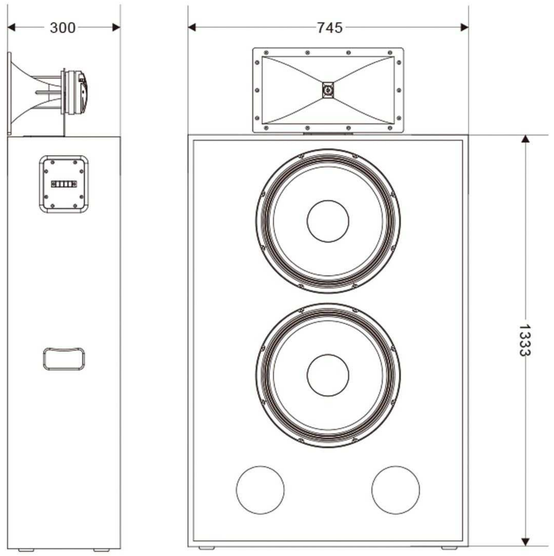

技术参数

型号	FC153C
类型	两分频专业影院音箱
频率响应	35Hz –20kHz
阻抗	4Ω
额定功率	700W
灵敏度（1W@1m）	102dB
最大峰值输出	136dB
覆盖角度（水平x垂直）	90° x40°
分频点	2.2kHz (Passive)
单元系统组成	15″ x2+1.75″ x 1
体积（W*H*D）	745x1333x300mm
重量	47.5kg

荣耀系列 主音箱

FC12KM

- 专用豪华型微影院（30至60平方）而研发的两分频单驱动扬声器系统；
- 有一只φ63芯12”中低频单元和一只φ44芯压缩式高频驱动器组成；
- 配备自主专利技术的号角角度调整支架，水平方向正负15°；垂直方向正负20°；向前调整60mm，减少银幕对中高频的损耗；
- 具有功率大，灵敏高，音色圆润，指向性好等特点。

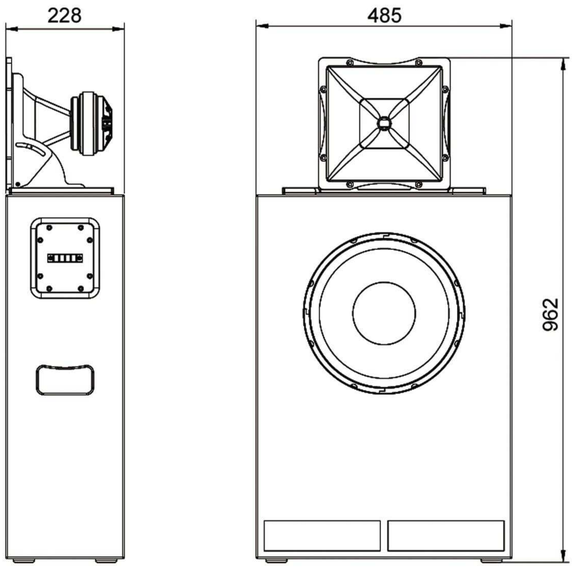



技术参数

型 号	FC12KM
类 型	内置两分频微影院主音箱
频率响应	55Hz ~ 20kHz(±3dB)
额定阻抗	4Ω
额定功率	300W
灵敏度（1W/1m）	96dB
最大峰值声压级	127dB
覆盖角（HxV）-6dB	90° × 50°
分频点	1.0kHz(Passive)
单元系统组成	1x12” + 1x1.75”
箱体尺寸（WxHxD）	485 × 962 × 228 （mm）
重量	26kg

荣耀系列 数字影厅音频系统参考解决方案

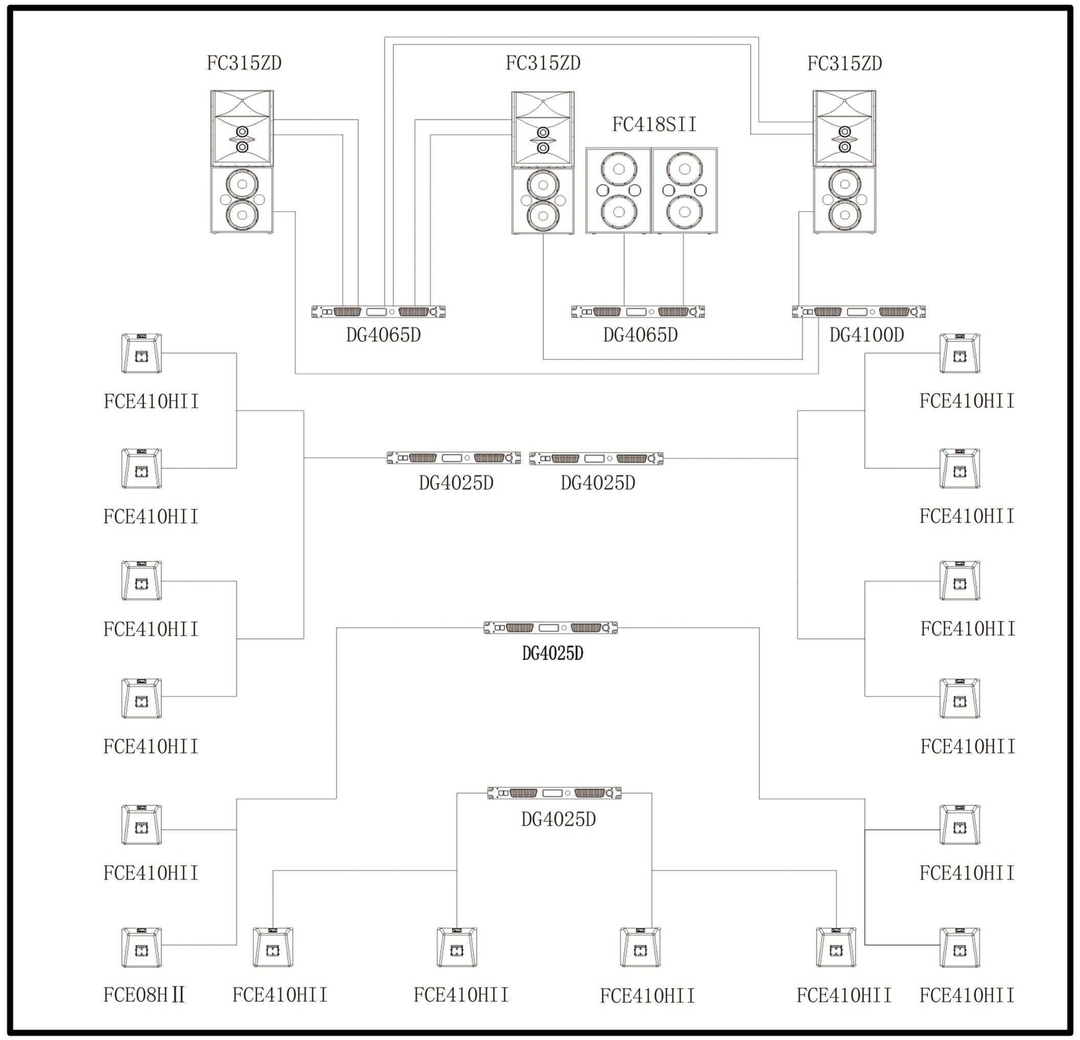

参考配置清单

类型	型号	数量	单位
主声道扬声器	FC315ZD	3	组
次低音扬声器	FC418SII	2	只
环绕扬声器	FCE410HII	16	只
环绕扬声器支架	DC024	16	只
主中高功率放大器	DG4065D	1	台
主低功率放大器	DG4100D	1	台
超低功率放大器	DG4065D	1	台
环绕功率放大器	DG4025D	4	台
机柜	JJD36U	1	只
音频处理器	APC835	1	台
时序电源	AZ-12N	1	台

数字影院 周边设备



数字影院专用带DANTE数字功放

DG 系列

该系列数字功率放大器支持定阻定压输出、支持 Dante 网络数字音频。此系列功放采用公司自主开发的多环路调控技术，拥有出色的技术指标，特别针对低阻抗、大电流研发的功率放大技术，令功放拥有超过 90% 的效率和出色的稳定性；开关电源采用有源 PFC 和软开关技术，并针对音频功率放大器做了优化设计，能适应恶劣的电网环境，为功放提供持续澎湃的能源供给。

该系列数字功率放大器搭载高性能音频专用 DSP、高动态高精度 AD/DA 转换器、Dante Ultimo 4x4 网络音频传输芯片和 3.3 寸高清晰 LCD 显示屏。可通过一根网线实现音频传输和功放监控。可接收模拟音频信号和 Dante 数字音频信号。





技术参数

		DG4065D	DG4100D	DG4080D	DG4200D
额定功率	8Ω/立体声	4×250W	4×1000W	4×800W	4×2000W
	4Ω/立体声	4×425W	4×1700W	4×1360W	4×3400W
	2Ω/立体声*	4×720W	4×2890W	4×2310W	4×4760W
	16Ω/桥接	2×500W	2×2000W	2×1600W	2×4000W
	8Ω/桥接	2×850W	2×3400W	2×2720W	2×6800W
	4Ω/桥接*	2X1440W	2×5780W	2×4620W	2×9520W
RMS输出电压(THD=1%,1kHz)		109.5V	109.5V	109.5V	126.5V
上升斜率(1kHz,旁路低通滤波器)		50V/us			
输入灵敏度(额定输出功率，1kHz)		可选择：38dB，35dB，32dB，29dB		可选择：41dB，38dB，35dB，32dB	
THD+N (10% 额定输出功率，典型值)		0.05%			
IMD-SMPTE(10% 额定输出功率，典型值)		0.05%			
DIM30 (10% 额定输出功率，典型值)		0.05%			
串扰抑制（低于额定功率，20 Hz ~1 kHz）		≥90 dB			
频率响应（10% 额定输出功率，8Ω，20Hz~20 kHz）		±0.2dB			
输入阻抗		20kΩ（平衡），10kΩ（非平衡）			
阻尼系数（8Ω，20Hz~200Hz）		≥300			
信噪比(A记权，20Hz~20kHz)		≥108dB	≥105dB		
电源要求		90~260VAC，50~60 Hz			
保护功能		电源欠压保护、功放输出直流保护、过热保护、温度功率控制、过载功率控制			
装机高度		1U		1U	1U
尺寸(W×H×D)		483×44×370mm		483×44×370mm	483×44×465mm
净重		9kg		13kg	13kg

数字影院智能热备份专用功放

AKF 系列

HQ是适用于高端会议系统、娱乐场合和小型流动演出的数字功放产品。
AK系列智能功放具有模数和数模自动备份切换功能，当时数字信号出现问题时模拟信号会自动切换，保证信号不被由于设备故障而终断。目前是国内国际首创智能网络功放，AK系列智能功放能效与数字功放相当、低频功率储备非常充裕(远远超过数字功放)、内置与各类扬声器配接的多功能DSP数字处理模块、计算机网络集中监控和主备机自动无缝切换等先进功能于一身，经国内外用户应用，获得极高的评价。
开机保护、关机保护、负载开路保护、短路保护、直流输出截断保护、过热保护、增益自锁保护、输入过载保护、供电电源浪涌电流保护等。防啸叫保护：扩声系统发生啸叫时，AKT智能网络功放会自动减小输出功率，防止扬声器过载损坏，智能风扇，从前至后，智能温控调速。



AKF1600 背面

	AKF700	AKF1000	AKF1600
输入通道数	4	4	4
输出通道数	4	4	4
额定输出功率	美国EIA测试标准，输入电压AC230V，1KHz，最大谐波失真1%，单声道测试。		
8 欧每通道	700W	1000W	1600W
4 欧每通道	1200W	1700W	2600W
桥接8欧	2000W	2800W	4200W
特殊功能			
内置DSP处理器	YES		
信号输入矩阵	YES		
远程控制	YES		
尺寸 (宽/高/深)	483 mm*88 mm *475 mm		
重量（净重）	16kg		
整机效率（8欧）	89%		
输入灵敏度	0~20dB（四通道可独立调整）		
输入阻抗	30KOHM（平衡/立体声） 15KOHM（非平衡/并联）		
转换速率	>30V/us		
阻尼系数	200–1000（可调）		
信噪比（A计权）	>100dB		
音频指标			
总谐波失真加噪声 20 Hz ~ 20 KHz(1 W)	<0.03%		
1 kHz 低于削波1dB的总谐波失真加噪声	<0.06%		
频率响应 (1 W , 8 ohms, 20 Hz ~ 20 KHz)	±0.3dB		
输入共模抑制比(CMR) 20 Hz ~ 1 Khz	>78dB		
内部采样率	96KHz		
量化率	32bit floating point		

数字影院专用功放

HC 系列

HC 系列功放产品，外形简洁、紧凑牢固、选料精良、音质完美、性能出色。独特的电路设计和强大的带载能力充分满足了系统的配置需要；专业安全的保护电路：包括直流保护、输入过载保护、输出过载保护、输出短路保护、散热器和变压器过温保护、电源输入过流保护、开机软启动保护、消波失真限制，高度保障功率放大器的安全和可靠性。该系列包含 HC900、HC1500、HC2200、HC3000、HC4000 五个型号，输出功率覆盖 900W~4000W。

产品特点

- 标准 2U 装机高度，简洁、紧凑、稳固的外观设计；
- 发光二极管指示灯，显示每通道 “SIGNAL LED”、“CLIP” 和 “POWER” 状态；
- 采用 H 类电路，低温高效，持续稳定；
- 专业保护电路设计（直流保护、短路保护、过温保护、过载保护、削峰限幅保护）；
- 变速低噪音风扇冷却系统，噪音小，散热强；
- 立体声，单声道，桥接 3 种输入模式选择；
- 采用双面 PCB 和 SMT 工艺大幅度提升产品稳定性。

HC900&HC1500&HC2200



HC3000&HC4000



技术参数

型号	HC900	HC1500	HC2200	HC3000	HC4000
8Ω立体声功率	350W x2	500W x2	800W x2	1000W x2	1200Wx2
4Ω立体声功率	500W x2	800W x2	1200W x2	1600W x2	2000Wx2
8Ω桥接功率	900W	1500W	2200W	3000W	4000W
功率响应（在1W时）	20Hz~20kHz，±0.5dB	20Hz~20kHz，±0.5dB	20Hz~20kHz，±0.5dB	20Hz~20kHz，±0.5dB	20Hz–20kHz，±0.5dB
总谐波失真（%）	≤0.05%(1kHz)	≤0.05%(1kHz)	≤0.05%(1kHz)	≤0.1%(1kHz)	≤0.1%(1kHz)
阻尼系数（at 8Ω）	≥200	≥200	≥200	≥300	≥300
信噪比（dB）	≥100 dB	≥100 dB	≥100 dB	≥100 dB	≥100dB
输入阻抗（平衡/非平衡）	20KΩ/10kΩ	20KΩ/10kΩ	20kΩ/10kΩ	20kΩ/10kΩ	20kΩ/10kΩ
输入灵敏度	1.4V 32dB 26dB	1.4V 32dB 26dB	1.4V 32dB 26dB	1.4V 32dB 26dB	1.4V/32dB/26dB
工作电压	AC 220V / 50Hz	AC 220V / 50Hz	AC 220V / 50Hz	AC 220V / 50Hz	AC 220V / 50Hz
装机高度	2U	2U	2U	3U	3U
外形尺寸（WxHxD）	483x88.8x320（mm）	483x88.8x320（mm）	483x88.8x380（mm）	483x133.2x380（mm）	483x133.2x495（mm）
重量	14 kg	16.2 kg	20.6 kg	25.5 kg	38 kg

数字影院专用功放

HG 系列

HG系列数字功率放大器为我公司新一代旗舰产品。此系列功放采用公司自主开发的多环路调控技术，拥有出色的技术指标，特别针对低阻抗、大电流工作情况下的功率放大技术，令功放拥有超过95%的效率和出色的稳定性；开关电源采用有源PFC和软开关技术，并针对音频功率放大器的优化设计，能适应恶劣的电网环境，为功放提供持续澎湃的动力。
HG系列功放具备可靠性高、功率足、音色出众、适应能力强等特点。有2通道、4通道2个系列，稳定可靠的2Ω驱动能力，完美适用于大功率、高品质的音箱系统。

产品特点
- 高效、节能、节约运营费用；
- 小巧、轻便、结构稳固；
- 符合安规、电磁兼容标准；
- 90VAC~260VAC 宽电压适应范围；
- 采用国际高端厂商器件，品质一流；
- 温控风机，运行安静；
- 模块化设计，维护方便；
- 2、4 通道设计，特别适合流动演出；
- 通过严格的可靠性、环境适应性、用户体验测试，

让您的使用轻松、愉悦。

产品功能
- 立体声、并接、桥接三种工作模式；
- 增益可选择：41dB，38dB，35dB，32dB；
- 输出限幅压限开关；
- XLR 平衡输入；
- 并接 Neutrik® SPEAKON® 功放输出接口，提供更强的电流能力；
- Neutrik® powerCON 32A 电源输入接口，极度牢固可靠；
- 温度功率控制、过温指示、过温保护；
- 过载功率控制，提供不间断声音输出；
- 功放输出直流保护；
- 电源欠压保护；
- 限幅、故障指示。

HG2150



技术参数

		HG2065	HG2100	HG2150	HG2200	HG2300
额定功率（THD=1%，连续正弦1kHz，各通道同时工作）	8Ω/立体声	2×650W	2×1000W	2×1500W	2×2000W	2×3000W
	4Ω/立体声	2×1100W	2×1700W	2×2550W	2×3400W	2×5100W
	2Ω/立体声*	2×1870W	2×2890W	2×3570W	2×4760W	2×7140W
	16Ω/桥接	1×1300W	1×2000W	1×3000W	1×4000W	1×6000W
	8Ω/桥接	1×2200W	1×3400W	1×5100W	1×6800W	1×10200W
	4Ω/桥接*	1×3740W	1×5780W	1×7140W	1×9520W	1×14280W
RMS输出电压(THD=1%,1kHz)		72.1V	89.4V	109.5V	126.5V	154.9V
上升斜率(1kHz,旁路低通滤波器)		50V/us				
输入灵敏度(额定输出功率，1kHz)		可选择：38dB，35dB，32dB，29dB		可选择：41dB，38dB，35dB，32dB		
THD+N (10% 额定输出功率，典型值)		0.01%				
IMD-SMPTE(10% 额定输出功率，典型值)		0.01%				
DIM30 (10% 额定输出功率，典型值)		0.01%				
串扰抑制（低于额定功率，20 Hz ~1 kHz）		≥90 dB				
频率响应（10% 额定输出功率，8Ω，20Hz~20 kHz）		±0.2dB				
输入阻抗		20kΩ（平衡），10kΩ（非平衡）				
阻尼系数（8Ω，20Hz~200Hz）		≥300				
信噪比(A记权，20Hz~20kHz)		≥108dB	≥109dB	≥110dB	≥112dB	≥115dB
电源要求		90~260VAC，50~60 Hz				
保护功能		电源欠压保护、功放输出直流保护、过热保护、温度功率控制、过载功率控制				
装机高度		1U				1U
尺寸(W×H×D)		483×44×370mm				483×44×465mm
净重		9kg				12kg

*测试条件：20ms, 1kHz, THD+N=1%

数字影院专用功放

HG 系列

HG系列数字功率放大器为我公司新一代旗舰产品。此系列功放采用公司自主开发的多环路调控技术，拥有出色的技术指标，特别针对低阻抗、大电流工作情况下的功率放大技术，令功放拥有超过95%的效率和出色的稳定性；开关电源采用有源PFC和软开关技术，并针对音频功率放大器的优化设计，能适应恶劣的电网环境，为功放提供持续澎湃的动力。
HG系列功放具备可靠性高、功率足、音色出众、适应能力强等特点。有2通道、4通道2个系列，稳定可靠的2Ω驱动能力，完美适用于大功率、高品质的音箱系统。

产品特点
- 高效、节能、节约运营费用；
- 小巧、轻便、结构稳固；
- 符合安规、电磁兼容标准；
- 90VAC~260VAC 宽电压适应范围；
- 采用国际高端厂商器件，品质一流；
- 温控风机，运行安静；
- 模块化设计，维护方便；
- 2、4 通道设计，特别适合流动演出；
- 通过严格的可靠性、环境适应性、用户体验测试，

让您的使用轻松、愉悦。

产品功能
- 立体声、并接、桥接三种工作模式；
- 增益可选择：41dB，38dB，35dB，32dB；
- 输出限幅压限开关；
- XLR 平衡输入；
- 并接 Neutrik® SPEAKON® 功放输出接口，提供更强的电流能力；
- Neutrik® powerCON 32A 电源输入接口，极度牢固可靠；
- 温度功率控制、过温指示、过温保护；
- 过载功率控制，提供不间断声音输出；
- 功放输出直流保护；
- 电源欠压保护；
- 限幅、故障指示。

HG4065



技术参数

		HG4065	HG4100	HG4150	HG4200
额定功率（THD=1%，连续正弦1kHz，各通道同时工作）	8Ω/立体声	4×650W	4×1000W	4×1500W	4×2000W
	4Ω/立体声	4×1100W	4×1700W	4×2550W	4×3400W
	2Ω/立体声*	4×1870W	4×2890W	4×3570W	4×4760W
	16Ω/桥接	2×1300W	2×2000W	2×3000W	2×4000W
	8Ω/桥接	2×2200W	2×3400W	2×5100W	2×6800W
	4Ω/桥接*	2X3740W	2×5780W	2×7140W	2×9520W
RMS输出电压(THD=1%,1kHz)		72.1V	89.4V	109.5V	126.5V
上升斜率(1kHz,旁路低通滤波器)		50V/us			
输入灵敏度(额定输出功率，1kHz)		可选择：38dB，35dB，32dB，29dB		可选择：41dB，38dB，35dB，32dB	
THD+N (10% 额定输出功率，典型值)		0.01%			
IMD-SMPTE(10% 额定输出功率，典型值)		0.01%			
DIM30 (10% 额定输出功率，典型值)		0.01%			
串扰抑制（低于额定功率，20 Hz ~1 kHz）		≥90 dB			
频率响应（10% 额定输出功率，8Ω，20Hz~20 kHz）		±0.2dB			
输入阻抗		20kΩ（平衡），10kΩ（非平衡）			
阻尼系数（8Ω，20Hz~200Hz）		≥300			
信噪比(A记权，20Hz~20kHz)		≥108dB	≥109dB	≥110dB	≥112dB
电源要求		90~260VAC，50~60 Hz			
保护功能		电源欠压保护、功放输出直流保护、过热保护、温度功率控制、过载功率控制			
装机高度		1U		1U	
尺寸(W×H×D)		483×44×370mm		483×44×465mm	
净重		9kg		12kg	

*测试条件：20ms, 1kHz, THD+N=1%

数字影院专用功放

HQ 系列

HQ是适用于高端会议系统、娱乐场合和小型流动演出的数字功放产品。
该系列产品具备完善的保护功能，极高的可靠性、稳定性和卓越的声学特性。拥有的PFC和谐振软开关电源技术，在90~260VAC电网电压范围内，为功放提供持续、稳定的澎湃动力。

产品特点
- 高效、节能、节约运营费用；
- 有源 PFC，功率因数达 0.99；
- 输出功率强劲，稳定驱动 2 欧姆负载；
- 小巧、轻便、结构稳固；
- 保护功能完善；
- 符合安规、电磁兼容标准；
- 温控风机，运行安静。

产品功能
- 立体声、单通道、桥接三种工作模式；
- 灵敏度 1Vrms，增益 32dB、26dB 可选择；
- 公卡侬输入插口；
- Speakon 输出插口；
- 输出过载、短路保护；
- 功放输出直流保护；
- 70℃高温功率压缩；
- 过温保护；
- 过温指示。

HQ2350



技术参数

		HQ2150	HQ2250	HQ2350	HQ2450
额定功率（EIAJ THD=1%, 1kHz，2通道同时工作）	8Ω/立体声	2×150W	2×250W	2×350W	2×450W
	4Ω/立体声	2×255W	2×425W	2×595W	2×765W
	2Ω/立体声*	2×435W	2×725W	2×1015W	2×1300W
	16Ω/桥接	1×300W	1×500W	1×700W	1×900W
	8Ω/桥接	1×510W	1×850W	1×1190W	1×1530W
	4Ω/桥接*	1×870W	1×1450W	1×2030W	1×2600W
RMS输出电压(THD=1%,1kHz)		34.6V	44.7V	52.9V	60.0V
上升斜率(1kHz,旁路低通滤波器)		50V/us			
输入灵敏度(额定输出功率 ,1kHz)		可选择 35dB 32dB 29dB 26dB			
THD+N (10% 额定输出功率，典型值)		0.02%			
IMD–SMPTE(10% 额定输出功率，典型值)		0.02%			
DIM30(10% 额定输出功率，典型值)		0.02%			
串扰抑制（低于额定功率， 20 Hz –1 kHz）		≥90 dB			
频率响应（10% 额定输出功率，8Ω，20Hz – 20 kHz）		± 0.2dB			
输入阻抗		20kΩ（平衡），10kΩ（非平衡）			
阻尼系数（8Ω，20 Hz –100 Hz）		≥300			
信噪比(A记权，20Hz–20kHz)		≥105dB	≥104dB	≥103dB	≥100dB
电源要求		90–260VAC， 50/60 Hz			
保护功能		电源欠压保护、功放输出直流保护、过热保护、温度功率控制、过载功率控制			
装机高度		1U			
尺寸(W×H×D)		483×44×370mm			
净重		9kg			

*测试条件：20ms, 1kHz, THD+N=1%

数字影院专用功放

HQ 系列

HQ是适用于高端会议系统、娱乐场合和小型流动演出的数字功放产品。
该系列产品具备完善的保护功能，极高的可靠性、稳定性和卓越的声学特性。拥有的PFC和谐振软开关电源技术，在90~260VAC电网电压范围内，为功放提供持续、稳定的澎湃动力。

产品特点
- 高效、节能、节约运营费用；
- 有源 PFC，功率因数达 0.99；
- 输出功率强劲，稳定驱动 2 欧姆负载；
- 小巧、轻便、结构稳固；
- 保护功能完善；
- 符合安规、电磁兼容标准；
- 温控风机，运行安静。

产品功能
- 立体声、单通道、桥接三种工作模式；
- 灵敏度 1Vrms，增益 32dB、26dB 可选择；
- 公卡侬输入插口；
- Speakon 输出插口；
- 输出过载、短路保护；
- 功放输出直流保护；
- 70℃高温功率压缩；
- 过温保护；
- 过温指示。

HQ4150



		HQ4150	HQ4250	HQ4350	HQ4450
额定功率（EIAJ THD=1%, 1kHz，2通道同时工作）	8Ω/立体声	4×150W	4×250W	4×350W	4×450W
	4Ω/立体声	4×255W	4×425W	4×595W	4×765W
	2Ω/立体声*	4×435W	4×725W	4×1015W	4×1300W
	16Ω/桥接	2×300W	2×500W	2×700W	2×900W
	8Ω/桥接	2×510W	2×850W	2×1190W	2×1530W
	4Ω/桥接*	2×870W	2×1450W	2×2030W	2×2600W
RMS输出电压(THD=1%,1kHz)		34.6V	44.7V	52.9V	60.0V
上升斜率(1kHz,旁路低通滤波器)		50V/us			
输入灵敏度(额定输出功率 ,1kHz)		可选择 35dB 32dB 29dB 26dB			
THD+N (10% 额定输出功率，典型值)		0.02%			
IMD–SMPTE(10% 额定输出功率，典型值)		0.02%			
DIM30(10% 额定输出功率，典型值)		0.02%			
串扰抑制（低于额定功率， 20 Hz –1 kHz）		≥90 dB			
频率响应（10% 额定输出功率，8Ω，20Hz – 20 kHz）		± 0.2dB			
输入阻抗		20kΩ（平衡），10kΩ（非平衡）			
阻尼系数（8Ω，20 Hz –100 Hz）		≥300			
信噪比(A记权，20Hz–20kHz)		≥105dB	≥104dB	≥103dB	≥100dB
电源要求		90–260VAC， 50/60 Hz			
保护功能		电源欠压保护、功放输出直流保护、过热保护、温度功率控制、过载功率控制			
装机高度		1U			
尺寸(W×H×D)		483×44×370mm			
净重		9kg			

*测试条件：20ms, 1kHz, THD+N=1%

影院专用数字分频处理器

AP39

AP39 电影数字分频处理器产品是以 DSP 为基础简单易用的高品质数字音频处理器，能够让您非常容易地对扬声器系统进行设置。可以适用于现场演出和固定安装中所有的扬声器配置。AP 电影数字分频处理器是固定安装和流动演出的理想搭配，将多种传统产品的功能集中到一个仅 1U 高的机箱内。软件简单，调试方便，在 AP36 基础上增加了图示均衡，音质优美，是一款性价比高的电影数字分频处理器。



技术参数

功率	20W
端口数量	
输入端口数量	3
输出端口数量	9
接口方式	XRL
可记忆量	20
控制方式	USB
控制面板(A)带电平指示灯	无
输出参量均衡（Q 0.1–15）	15
控制可级连	可
信号可级连（可增加）	————————
密码保护	有
电平表（A带硬电平表）	软件
系统延时	<1.5ms
失真度	<0.005%@1kHz，+20dBu
输出电平	+12dBu
动态范围	>105dB(20–20kHz)范区 不计权
频率响应	20Hz–20kHz，±0.25dB
图示均衡器Q值	Q值可变
步幅	1Hz
参量均衡和分频器是否 共用	非共用
Frequency divider/Filter	
分频器/滤波器类型	Bessel、Butterworth、 Linkwitz–Riley
分频器/滤波器斜率	filter type=–6/–12/–18/–24/–36/–48
输出延时量/每通道	170ms
步幅	0.01ms
采样频率	48/96kHz
阻抗	
输入阻抗	10kΩ
输出阻抗	100Ω
最大电平	+12dBu
相位调整	正反
电压	115/230V 50/60Hz

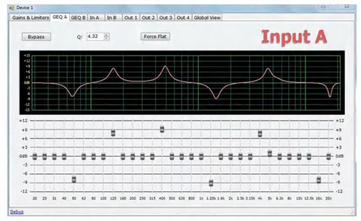



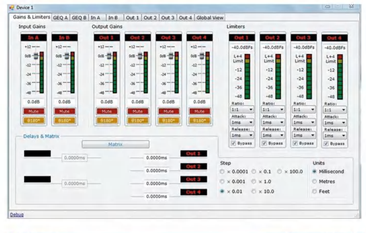

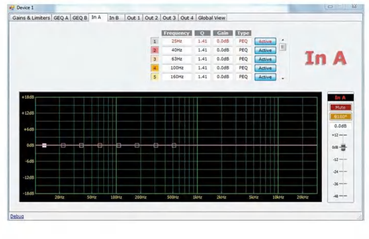

数字影院专用电源净化器

EP11/EP12

电源稳压器是专门为银河系列、至尊系列特别开发的产品，它能够可以有效地调节电压，以及过流保护、过压保护，可以确保放映过程中，机器设备不会受到影响，并可以延长机器使用寿命。可以在影片放映过程中，更好的输出电影还音效果，实现观赏的最佳体验。

产品特点

串联多级保护技术

音频 / 视频专业人士往往都无法接受断电停机，数据损坏和系统不稳定。因此如 EP11 这样的坚实可靠的专业级别瞬变电压浪涌抑制系统，是关键应用中的最佳选择。

高压关断保护技术

高压关断保护技术持续监控输入电压，当机器检测到输入电压超过 275 伏时，将会触发打开继电器，立即断掉该单元以及所有连接在上面的设备的电源。一个指示灯将提示用户此处出现问题；一旦状况得以修正，该单元可以重置并如常操作。

有效值电压调节

有效值电压调节技术能够在每个循环切换抽头，并且所需恢复时间比一般的稳压器少。另外，与采用铁磁共振变压器的稳压器不同，EP11 稳压器对线路频率中的小缺陷不敏感，对发电机使用来说更为理想。输入电压在 180–260V 范围内波动，输出电压可以稳定在 230V，自耦变压器的环形设计保证磁场泄漏最少。

隔离排插

后面板排插的隔离设计，用于消除电串扰并处进一步减少噪音。解决模拟和数字设备插在同一个电路上时产生的电串扰问题。



线性滤波技术

线性滤波技术采用微调低通滤波器来减少交流噪音。此技术最显著出色的一点是，以一种线性方式减少交流噪音，并覆盖相当广的带宽。前级滤波方案，无法均匀地减少噪音，造成像过山车一样的噪音衰减曲线。这就类似于录音中均衡调节很差时造成的效果一样。

数字电压计 / 电流计

可切换显示输入电压和显示输出电流。同时可显示保护 OK，高压保护以及电压范围指示。

USB 充电

前面板 USB 充电口为大多数个人媒体设备和移动电话提供便利的充电插口

高级浪涌保护

基于金属氧化压敏电阻（MOV）的牺牲式浪涌保护

LED 诊断指示灯

指示灯为电源质量和操作状态提供信息，包括保护 OK 指示，超高电压指示，以及电压范围指示。

标准电磁干扰 / 射频干扰 （EMI/RFI） 过滤

标准非线性交流噪音过滤。

保护功能

过流保护：总输出电流大于 30 安培，自动切断电源输出；
过压保护：输入电压大于 275V 时，自动切断电源输出；
零线开路保护：零线如果存在开路现象，内部继电器将跳开，切断电源输出；
低电压警告保护：如果输入的交流电压过低（180V 以下），面板上的绿色 LED 将闪烁，提醒使用者注意电压过低；

技术参数

型号	EP11	EP12
最大电流	30A	16A
电压范围	180~250VAC/50Hz	180~250VAC/50Hz
过压保护	275±3VAC	275±3VAC
功耗	17W (空载)	17W (空载)
尺寸 (WxHxD)	482.6x597x133.5mm	482 x 400 x 88mm
重量	26kg	15kg

影院专用时序电源控制器

AZ-8N/AZ-12N

AZ–8N/AZ–12N 时序电源控制器采用单片机智能化控制，主要用于顺序启动和反向顺序切断每路电源，以减少电网运行回路上的瞬间冲击电流对设备的影响，防止电器设备被冲击电流击穿而损坏。产品造型简洁流畅功能布局合理，AZ–8N 采用 2U 标准机箱设计，AZ–12N 采用 3U 标准机箱设计，内置高性能滤波器，以净化输入电源对设备干扰；输出采用多功能电源插座。配置数字显示屏，显示当前电网电压值，以确保设备安全。兼容 TMS 系统的时序电源是具备定时、远程监控、自动控制规范于一体的数字化电源管理设备。远距离通信控制技术采用工业级以太网结构，支持 TCP Server,TCP Client 等多种工作模式。

AZ–8N 具有 8 路输出，单路额定电流 13A，总电流为 30A。
AZ–12N 具有 12 路输出，单路额定电流 13A，总电流为 30A。

应用：应用于广场演出、计算机、电视、广播系统或其它电力设施等需要按次序分配电源的场合。

产品特点

> 多功能通用电源插座
> 一键开关开启时序功能
> 正方向顺序开启,逆方向顺序关闭功能
> 每一路可以单独地开启关闭
> AZ–8N提供8路电源输出通道
AZ–12N提供12路电源输出通道，通道状态面板显示
> 输入电压显示
> 提供网络控制接口，可通过影院设备管理实现系统（TMS）集中控制的开启与关闭
> 机柜安装高度AZ–8N为2U, AZ–12N为3U。



AZ–8N　　后面板



AZ–12N　　后面板

技术参数

型号	AZ–8N	AZ–12N
电源	AC 220V/50Hz	AC 220V/50Hz
总输出电流	8路输出最大30A	12路输出最大30A
每个通道的最大输出电流	13A	10A
电源控制	8 路	12 路
延迟时间	1秒	2秒
尺寸（WxHxD）	483 × 88.8 × 263(mm)	483 × 132 × 260(mm)
重量	7.0kg	7.8kg

影院专用机柜

JJD23U & JJD32U & JJD36U

19″ JJD系列

- 主要材料：
  机柜采用 SPCC 优质冷轧钢板制作，厚度方孔条 1.5mm，承重立柱 1.5mm，L 支架 2.0mm，其他门等为 1.0mm。
- 表面经过脱脂、酸洗、磷化、静电喷塑处理。
- 可同时安装脚轮和支脚
- 焊接框架式结构，框架强度高；
- 可方便拆卸左右侧门和后门；
- 齐全的可选配件；
- 外观颜色：黑色
- 适合于天籁系列和和谐系列。









技术参数

型号	容量(u)	宽度	深度	高度	重量
JJD23U	23U	610mm	610mm	1200mm	70kg
JJD32U	32U	610mm	650mm	1667mm	85.5kg
JJD36U	36U	610mm	650mm	1845mm	88.2kg

影院专用机柜

19″ JJD系列

JJD35U

- 主要材料：
  机柜采用 SPCC 优质冷轧钢板制作，厚度方孔条 1.5mm，承重立柱及 L 支柱架 2.0mm，连接架 1.5mm，其他门等为 1.0mm。
- 表面经过脱脂、酸洗、磷化、静电喷塑处理；
- 焊接框架式结构，框架强度高；
- 左右侧门和后门可拆卸，也可根据需要进行选择。
- 齐全的可选配件，包括理线槽及 10PCS 墙面插；
- 外观颜色：米白色
- 适合于银河系列和至尊系列。











技术参数

型号	容量(u)	宽度	深度	高度	重量
JJD35U	35U	564mm	652mm	1728mm	92kg

影院专用全景声顶棚环绕支架

DC029

产品介绍

- 可 360° 全方向调节角度。
- 用料扎实、稳定性强，通过国家第三方安全机构安全性能检测。
- 采用齿盘定位，方便、精准。
- 箱托与支架分离，便于安装音箱。
- 钢材，亚光喷涂，质感极佳，稳重大方。

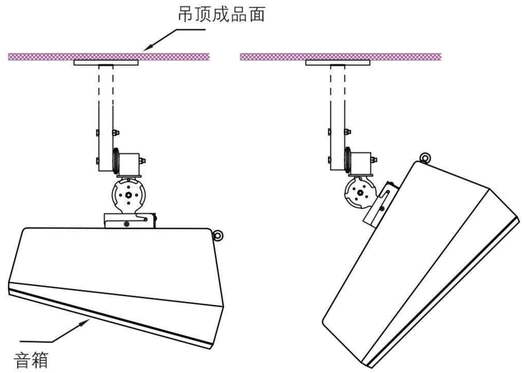

安装图

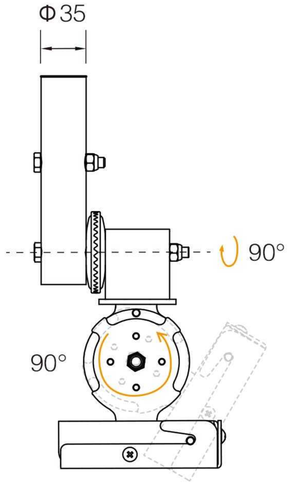

二段90° 旋转
产品尺寸图



技术参数

角度范围	建议安装高度	托面安装孔尺寸	产品尺寸	最大承重	重量
二段90° 旋转	4–5m	80x80mm	120x120x320mm	50kg	2.5kg

影院专用全景声侧面环绕支架

DC030

产品介绍

- 可 180° 调节角度；
- 用料扎实、稳定性强，通过国家第三方安全机构安全性能检测；
- 采用齿牌定位，方便、精准；
- 箱托与支架分离，便于安装音箱；

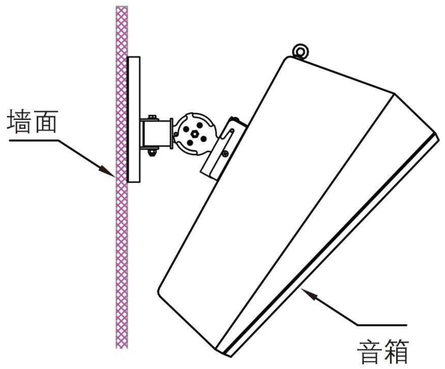



安装图

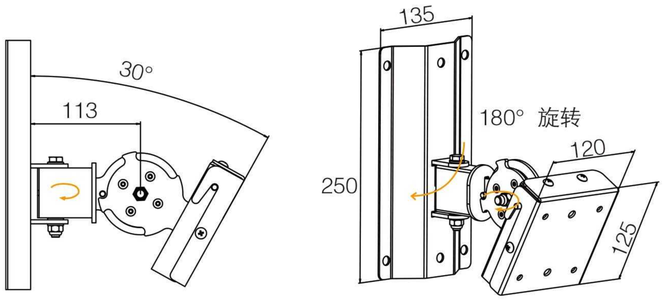

产品尺寸图

技术参数

角度范围	建议安装高度	托面安装孔尺寸	产品尺寸	最大承重	重量
二段90° 旋转	4–5m	80x80mm	250x135x220mm	50kg	2.5kg





高品质电影院专用金银音箱线 GDY系列



99.99%无氧铜丝

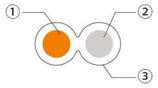

截面图

① 导体：无氧铜丝
② 导体：镀锡无氧铜丝
③ 透明PVC外护套

产品特点：

- 导体芯线采用4N（99.99%）无氧铜丝束绞而成，其中一芯为镀锡铜丝，高规格的无氧铜丝具有抗氧化，讯号导通率高，衰减小的特性。
- 高透明环保聚氯乙烯绝缘层，外观晶莹透明，柔软性强，弯曲半径小，回弹性好。
- 金银分色便于连接,是音响传输连接线最佳选择。
- 所有材料符合RoHS环保要求，绿色环保产品。

应用：

用于连接功放与音箱或音箱之间的互连。

技术参数：

型号	导体	导体材质	导体颜色	导体截面积	外被厚度	外径	护套	导体电阻	工作温度	绝缘承受电压
GDY225	32x7x0.12mm	无氧铜丝+镀锡铜丝	金/银色	2x2.5mm²	0.86mm	3.8x7.6mm	透明PVC塑胶	≤7.3Ω/1km	–20 ~ 60℃	300V
GDY240	50x7x0.12mm			2x4.0mm²	1.4mm	5.5x11mm		≤4.4Ω/1km		
GDY260	64x7x0.13mm			2x6.0mm²	1.5mm	6x12mm		≤4.1Ω/1km		
GDY261	75x7x0.12mm			2x6.0mm²	1.4mm	6x12mm		≤3.2Ω/1km		
GDY281	65x7x0.15mm			2x8.0mm²	1.5mm	6.8x14mm		≤3.1Ω/1km		

包装方式：

线材成卷、PE膜缠绕包装
外箱：双瓦楞纸外箱



型号	数量(米/卷)	米/箱	重量
GDY225	100m	400m	30kg
GDY240	100m	200m	25kg
GDY260	100m	200m	28kg
GDY261	100m	200m	31kg
GDY281	100m	100m	22kg

高品质电影院专用护套音箱线 GDYH系列



99.99%无氧铜丝



截面图

① 导体:无氧铜丝
② 芯线绝缘
③ PVC外护套

产品特点：

- 导体芯线采用4N（99.99%）无氧铜丝束绞而成，高规格的无氧铜丝具有抗氧化，讯号通导率高，衰减小的特性。
- 优质环保聚氯乙烯绝缘以及高标准的芯线结构设计，保证线材弯曲半径小、回弹性好、抗扭绞适用于工程安装以及现场布线。
- 外护套圆整紧密，不易受潮，耐低温，不脆化，柔软性强。
- 高规格设计，使高音明亮透彻，低音浑厚有力。
- 所有材料符合RoHS环保要求，绿色环保产品。

应用：

用于连接功放与音箱或音箱之间的互连。

技术参数：

型号	导体	导体材质	导体截面积	绝缘厚度	绝缘外径	外径	护套	导体电阻	工作温度	绝缘承受电压
GDYH225	80x0.2mm	无氧铜丝	2x2.5mm²	0.56mm	Φ3.2mm	8mm	黑色弹性PVC塑胶	≤7.3Ω/1km	–20 ~ 60℃	300V
GDYH240	50x7x0.12mm		2x4.0mm²	0.7mm	Φ4.0mm	9mm		≤4.4Ω/1km		
GDYH260	63x7x0.12mm		2x5.0mm²	0.8mm	Φ4.5mm	12mm		≤4.1Ω/1km		
GDYH261	75x7x0.12mm		2x6.0mm²	0.9mm	Φ5.0mm	12mm		≤3.2Ω/1km		
GDYH281	65x7x0.15mm		2x8.0mm²	1.2mm	Φ6.2mm	16mm		≤3.1Ω/1km		

包装方式：

线材成卷、PE膜缠绕包装
外箱：双瓦楞纸外箱



型号	数量(米/卷)	米/箱	重量
GDYH225	100m	200m	22kg
GDYH240	100m	200m	31kg
GDYH260	100m	100m	17kg
GDYH261	100m	100m	20kg
GDYH281	100m	100m	31kg



北京奥运会、上海世博会专用线缆



高品质电影院专用DB25P模拟信号传输线 BJ109



DB25（母头）—8*卡侬（公头） 长度：2米

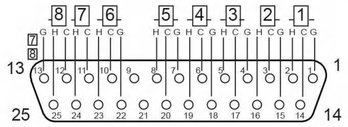

接线图

1 左声道
2 左后环
3 中置
4 右后环
5 右声道
6 左环
7 右环
8 超低

产品特点：

- 注塑成型DB25P端外壳，坚固耐用。
- 导线采用4N(99.99%)无氧铜丝束绞而成，保证了信号的优质传输。
- 无氧铜丝缠绕屏蔽各种杂波干扰。
- 线材外层PET编织网套防护有效的提高了线材的抗拉强度。
- 每通道信号用途标识清晰，便于使用。
- 所有材质符合RoHS环保要求，绿色环保产品。

应用：

适用于电影院音频处理器至功放或分频器的连接，如APC860、APC870、杜比CP750等。

技术参数：

连接器		线材					通道数
连接器1	连接器2	导体	导体材质	导体截面积	屏蔽	外径	
DB25(母头)	8x卡侬(公头)	(7x0.16)x2mm	无氧铜丝	0.14mm²	铜丝缠绕	5mm	8(1至8通道)

高品质电影院专用DB25P模拟信号传输线 BJ110(选配件)



DB25（母头）—8*卡侬（公头） 长度：2米

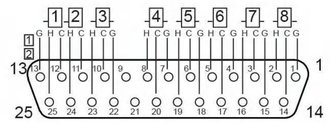

接线图

1 顶右环
2 中低音
3 顶左环
4 右低音
5 右中音
6 中中音
7 左低音
8 左中音

产品特点：

- 注塑成型DB25P端外壳，坚固耐用。
- 导线采用4N(99.99%)无氧铜丝束绞而成，保证了信号的优质传输。
- 无氧铜丝缠绕屏蔽各种杂波干扰。
- 线材外层PET编织网套防护有效的提高了线材的抗拉强度。
- 每通道信号用途标识清晰，便于使用。
- 所有材质符合RoHS环保要求，绿色环保产品。

应用：

适用于电影院音频处理器至功放或分频器的连接，适用于APC860、APC870等。

备注：

此连线只作为选配件，当用到APC860、APC870内置分频功能时可使用。

技术参数：

连接器		线材					通道数
连接器1	连接器2	导体	导体材质	导体截面积	屏蔽	外径	
DB25(母头)	8x卡侬(公头)	(7x0.16)x2mm	无氧铜丝	0.14mm²	铜丝缠绕	5mm	8(9至16通道)

Soundking | 音王

周边设备 工程配件



影院专用地插盒

CFB501



新品

CFB502



产品介绍

此款地插盒为用户提供了一个设计合理、坚固耐用、使用方便的信号、电源连接解决方案。它采用封闭式的底盒设计，翻盖式的开启方式以及模块化的功能件组合设计，可同时安装两块标准86型面板或5块功能件模块。翻盖可有效保护连接线，上盖合上后可与地面保持平整。所有电线都被巧妙地隐藏起来，可防止灰尘进入。

产品特点

> 使用方便，搭配灵活，可根据需要选择功能模块或搭配标准的86型面板。
> 设计合理，当接好线后上盖依然可以完全闭合，并与地面保持平整。
> 坚固耐用，采用优质钢板加工而成。

应用场合

适合办公室、会议室、影剧院、体育场馆、娱乐场所等。

可选模块

注意：1、一个地插盒可安装5个功能模块。(CFBM14~CFBM16电源插座模块为两倍宽度)
2、一个地插盒可同时安装2个标准86型面板。



CFBM01 2×XLR(F) (3P)
CFBM02 2×XLR(M) (3P)
CFBM03 XLR(F)3P+XLR(M)3P
CFBM04 2×SPEAKER (4P)
CFBM05 2×1/4"JACK
CFBM06 电源(输入+输出)
CFBM07 2×RJ45
CFBM08 VGA +3.5mm Jack
CFBM09 3×RCA
CFBM10 2×RCA
CFBM11 USB3.0
CFBM12 HDMI
CFBM13 空板
CFBM14 电源插座

影院专用地插盒

工程配件和跳线盒是一个很好解决在多音道和数据传送A/V应用的办法。既方便又耐用，提供了一个耐用漂亮的多连接通道，被使用在舞台，室内装修等。

包装数量：10PCS

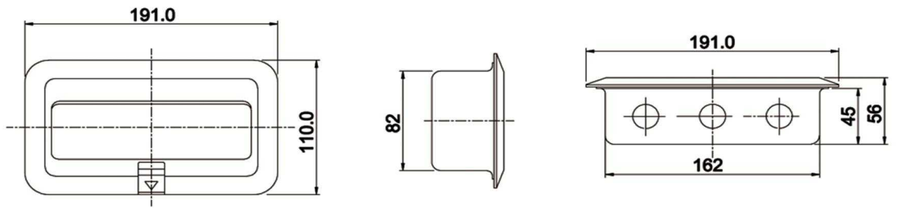



AJ304
2*6.35立体声+3RCA+卡侬公(3芯)



AJ306
2*6.35立体声+2卡侬母(3芯)

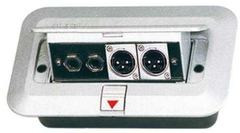

AJ307
2*6.35立体声+2卡侬公(3芯)



AJ308
2卡侬母(3芯)+2卡侬公(3芯)



AJ309
4卡侬母(3芯)



AJ310
4卡侬公(3芯)



AJ311
VGA+3RCA



AJ315
VGA+2RJ45网络插座



AJ30C

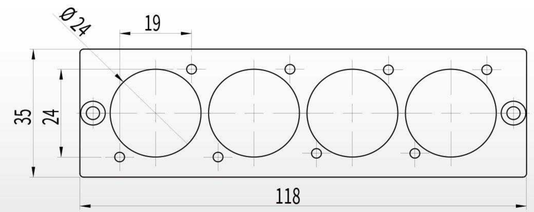

影院专用地插盒

产品全部采用铁板加工而成，表面喷黑塑处理抗氧化，坚固耐用，采用了大容积的空间，接插头容易隐藏其中，不会外露出地面。音频插座可根据所需的类型来选择，更换灵活。

包装数量：10PCS



3mm 厚钢板制作

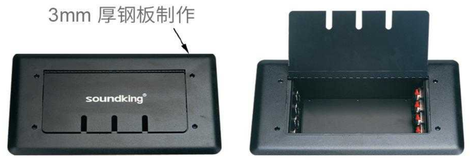

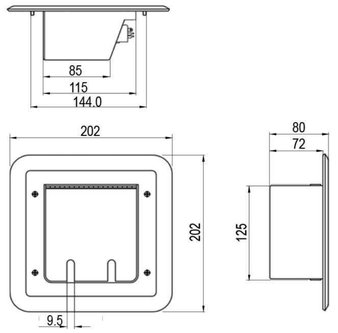

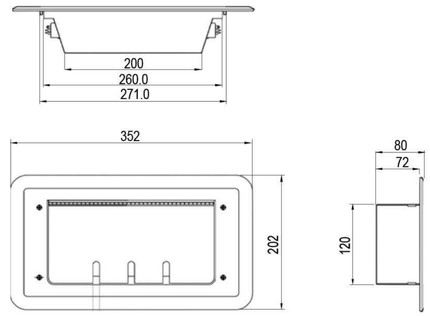

技术参数

型号	规格	开孔尺寸
AJ320	4路 卡侬（母）	150x130mm
AJ321	4路 卡侬（公）	150x130mm
AJ327	2路 卡侬（母）+2路SPEAKER	150x130mm
AJ328	2路 卡侬（公）+2路SPEAKER	150x130mm

型号	规格	开孔尺寸
AJ330	8路 卡侬（母）	290x125mm
AJ331	8路 卡侬（公）	290x125mm
AJ337	4路 卡侬（母）+4路SPEAKER	290x125mm
AJ338	4路 卡侬（公）+4路SPEAKER	290x125mm



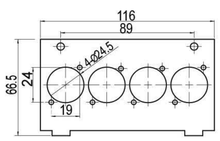

AJ32A



AJ33A

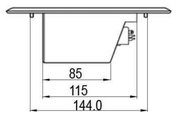

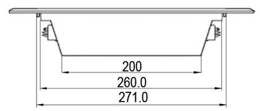

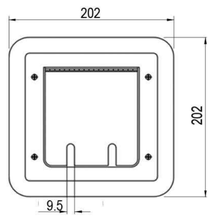

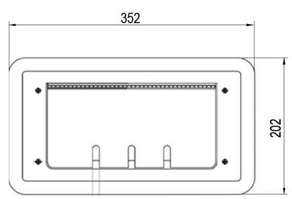

流动扩声娱乐系统

ARTOS系列



ART1000M
ART1200M

ART1000（功放）
ART1200（功放）

技术参数

型号	ART1000M/ART1200M	ART1000(功放）/ART1200(功放）
频率响应	38Hz～18kHz（–10dB）	20Hz~20kHz
低音单元	ART1000M：1x10”/ 50mm音圈 / 250W/4Ω ART1200M：1x12”/ 63mm音圈 / 300W/4Ω	
中音单元	6x3”/ 20mm音圈 / 30W/ 8Ω	
高音单元	1x1”/ 25mm音圈 / 10W/ 8Ω	
功放功率	2x300W	2x300W
最大声压级	122dB	
覆盖角(水平x垂直)	120° x30°	
DSP连接	24 bit(2进4出）	
输入灵敏度	0dBu	
连接器	2xCOMBO多用插座，1x6.35mm JACK插座 1对RCA立体声混合线路输入插座	
无线麦克风模组	频率范围：470~960MHZ / 接收灵敏度：<–105dBm 接收距离：30M / 延迟：< 3ms	
箱体尺寸(WxHxD)	335x215x945mm(音柱） 685x515x730mm(超低）	
重量	7.5kg(音柱） 27.8kg(超低）	

音柱模块



6 3”中频传感器

1 1”高频精密驱动程序。

120°x30°
覆盖面广（HxV）

功放模块

1. 无线麦克风天线
2. VOLUME
3. REVERB ON/OFF
4. INPUT插座
5. OUTPUT
6. 6.35MM JACK
7. SUB LEVEL
8. LINE INPUT
9. DSP CONTROL
10. LINE/MIC 选择开关

